KOYZINA

ΚΑΤΑΛΟΓΟΣ 2024

EVERY DAY choices make your LIFE

elleci COMPANY

KOYZINA

ΚΑΤΑΛΟΓΟΣ 2024

30TH ANNIVERSARY

UNA STORIA DA RACCONTARE, UN'ESPERIENZA DA CONDIVIDERE.
ΜΙΑ ΙΣΤΟΡΙΑ ΝΑ ΠΕΙΣ, ΜΙΑ ΕΜΠΕΙΡΙΑ ΝΑ ΜΟΙΡΑΣΤΕΙΣ

elleci® COMPANY

MADE IN ITALY

ΕΣΤΙΑΖΕΙ ΣΤΟ ΝΑ ΚΑΝΕΙ ΤΗ ΖΩΗ ΣΑΣ **ΕΥΚΟΛΟΤΕΡΗ**



ΠΕΡΙΕΧΟΜΕΝΑ

Μία ολοκληρωμένη και οργανωμένη γκάμα προϊόντων που επιδεικνύει άριστο σχεδιασμό, λειτουργικότητα και ευκολία στη χρήση, που ανταποκρίνεται στις καθημερινές σας ανάγκες.

Με 30 χρόνια επιτυχημένης πορείας και αφοσίωσης, η Elleci δημιουργεί έξυπνες λύσεις με στόχο να κάνουν την καθημερινότητα στην κουζίνα σας ευκολότερη ώστε να αφήνουν χώρο στις προσωπικές σας στιγμές, που έχουν σημασία.

04 **ΙΣΤΟΡΙΚΗ ΑΝΑΔΡΟΜΗ**

06 **ΥΛΙΚΑ**

6 KERATEK
8 GRANITEK
10 ΕΠΙΛΟΓΕΣ ΠΟΥ ΕΧΟΥΝ ΣΗΜΑΣΙΑ
12 FLOW PRO

14 **ΠΡΟΪΟΝΤΑ**

ΝΕΡΟΧΥΤΕΣ LAB

14 DIALOGO
18 SINTESI

ΓΡΑΝΙΤΕΝΙΟΙ ΝΕΡΟΧΥΤΕΣ

24 SPAZIO
26 BEST WORKSTATION
30 QUADRA
34 BEST
38 UNICO
42 EGO
44 LIFE
48 FOX

ΑΝΟΞΕΙΔΩΤΟΙ ΝΕΡΟΧΥΤΕΣ

51 COMPASS
53 ESPRIT

56 **ΑΞΕΣΟΥΑΡ**
64 **ΜΠΑΤΑΡΙΕΣ ΚΟΥΖΙΝΑΣ**
76 **ΦΡΟΝΤΙΔΑ**

ΙΣΤΟΡΙΚΗ ΑΝΑΔΡΟΜΗ

ΜΙΑ ΙΣΤΟΡΙΑ ΓΙΑ ΝΑ ΠΕΙΣ, ΜΙΑ ΕΜΠΕΙΡΙΑ ΓΙΑ ΝΑ ΜΟΙΡΑΣΤΕΙΣ.





Η Elleci ατενίζει το μέλλον με νέα οπτική.
Μια εταιρική κουλτούρα η οποία, βασισμένη στην παράδοση, συντελεί στην ανάπτυξη των αυριανών ιδεών. Μέσα στην πάροδο των ετών, πέτυχε ορόσημα, καινοτομώντας και δημιουργώντας έναν νέο τρόπο εμπειρίας με την κουζίνα.

ΑΡΧΙΤΕΚΤΟΝΙΚΗ ΕΞΕΛΙΞΗ ΤΩΝ ΠΑΡΑΓΩΓΙΚΩΝ ΕΓΚΑΤΑΣΤΑΣΕΩΝ

Από το 1992 μέχρι και σήμερα, ο αρχιτεκτονικός σχεδιασμός εκφράζει την αλλαγή του προσώπου της Elleci από την μία εποχή στην άλλη.

ΜΙΑ ΕΠΙΤΥΧΗΜΕΝΗ ΙΣΤΟΡΙΑ

Μεταξύ των σημαντικότερων επιτευγμάτων της Elleci είναι το **"Stories of Excellence"**, *ένα κομμάτι της εκδήλωσης* **100 Eccellenze** *για τις ιταλικές εταιρείες οι οποίες, μέσω των δραστηριοτήτων τους, συνέβαλαν στην ενίσχυση των αξιών και του πνεύματος της ευρηματικότητας του έθνους.*



MIDA TERRA DI FRANCIA
Ο 1ος νεροχύτης που παράχθηκε.

ΓΙΑ 30 ΧΡΟΝΙΑ
ΠΑΝΤΑ
ΕΝΑ ΒΗΜΑ ΜΠΡΟΣΤΑ.





ΤΕΧΝΟΛΟΓΙΚΗ ΥΠΕΡΟΧΗ

Η έρευνα, ο πειραματισμός και οι εφαρμοσμένες τεχνολογίες υποστηρίζουν το προϊόν από την αρχή μέχρι το τέλος της διαδικασίας δημιουργίας του.

Τα χρόνια περνούν, αλλά το πάθος για την καινοτομία παραμένει. Εδώ και 30 χρόνια, η επιθυμία για εξέλιξη και βελτίωση παραμένει ίδια, με ιδέες που ανανεώνονται συνεχώς και προϊόντα πάντα σύγχρονα.

Από το ξεκίνημά της, η ομάδα της Elleci είναι πάντα αφοσιωμένη στην αναζήτηση των καλύτερων εργονομικών λύσεων. Η εξέλιξη των γεύσεων στην κουζίνα μέσω της δημιουργικότητας και της τεχνολογικής προόδου είναι το επίκεντρο της εταιρείας, αναζητώντας συνεχώς εντονότερα συναισθήματα.



SPAZIO 900
Red Dot Product Design 2023
IF Design Award 2023

ΥΛΙΚΑ

KERATEK®
CERAMIC NANOTECHNOLOGY CN6

DO MATTER

Ζωντανά, βαθιά και έντονα χρώματα που μαγνητίζουν τα βλέμματα. Μια εξαιρετικά λεία και εκπληκτικά συμπαγής επιφάνεια δημιουργεί ένα μεταξένιο αποτέλεσμα στην αφή.

Keratek, ένα καινοτόμο υλικό που γεννήθηκε για να εντυπωσιάσει. Μια μοναδική σύνθεση που εγγυάται ομορφιά και απόδοση. Αντιστέκεται στην πίεση και το χρόνο, ενώ χαρακτηρίζεται από υψηλή αντοχή στο θερμικό σοκ. Τα προϊόντα Keratek, έχουν πιστοποίηση NSF και είναι κατάλληλα για επαφή με τρόφιμα.

*
20 ANNI · YEARS WARRANTY
ΕΓΓΥΗΣΗ

NSF

GREENGUARD





ΜΕΤΑΞΕΝΙΕΣ ΕΠΙΦΑΝΕΙΕΣ

ΠΥΚΝΟ, ΛΕΙΟ ΚΑΙ ΜΕΤΑΞΕΝΙΟ ΣΤΗΝ ΑΦΗ, ΕΙΝΑΙ Ο ΤΕΛΕΙΟΣ ΣΥΝΔΥΑΣΜΟΣ ΛΕΙΤΟΥΡΓΙΚΟΤΗΤΑΣ ΚΑΙ ΑΙΣΘΗΤΙΚΗΣ.

* Οι νεροχύτες συνοδεύονται από τη νόμιμη εγγύηση 24 μηνών. Θα πρέπει να εγγραφείτε για να απολαύσετε τη προτεινόμενη εγγύηση.

ΧΑΡΑΚΤΗΡΙΣΤΙΚΑ



ΜΕΤΑΞΕΝΙΑ ΛΕΙΑ ΕΠΙΦΑΝΕΙΑ | ΕΥΚΟΛΟ ΣΤΟ ΚΑΘΑΡΙΣΜΑ | ΙΔΙΟΤΗΤΑ ΑΠΩΘΗΣΗΣ ΤΗΣ ΒΡΩΜΙΑΣ | ΕΝΤΟΝΑ ΧΡΩΜΑΤΑ

ΒΕΛΤΙΩΣΕΙΣ *



ΑΝΘΕΚΤΙΚΟ ΣΤΙΣ ΓΡΑΤΖΟΥΝΙΕΣ | ΑΔΙΑΒΡΟΧΟ ΣΤΟ ΖΕΣΤΟ ΝΕΡΟ

K96 White

K86 Black

LAB

K83 Clay

K82 Sage Green

* Ανατρέξτε στο εγχειρίδιο χρήσης του προϊόντος για λεπτομερείς πληροφορίες.

ΥΛΙΚΑ

GRANITEK®
NATURAL GRANITE EFFECT

ENGINEERED QUARTZ

Η ύλη στα χέρια σας.
Ένα μοναδικό υλικό, κατασκευασμένο έτσι ώστε να εκμεταλεύεται στο έπακρο όλες τις ιδιότητες του χαλαζία.

Χαίρει εξαιρετικής υφής, ενώ είναι ανθεκτικό στις αλλαγές της θερμοκρασίας και τα χτυπήματα, ένα υλικό για να διαρκεί.

Χάρη στη μεγάλη γκάμα χρωμάτων, που διατίθεται σε τρία διαφορετικά φινιρίσματα, καμία λεπτομέρεια δεν μπορεί να μείνει απαρατήρητη:

Metal:
Το πιο λαμπερό από όλα.
Τα πολλά μεταλλικά σωματίδια κάνουν την επιφάνεια περισσότερο αστραφτερή.
Matt:
Κομψό και διακριτικό.
Ένα εκλεπτυσμένο φινίρισμα, ιδανικό για τα πιο μοντέρνα περιβάλλοντα.
Classic:
Το φινίρισμα που δεν φεύγει ποτέ από τη μόδα.
Ένα εφέ φυσικής πέτρας, τέλειο σε κάθε λεπτομέρεια.

*
10 ANNI · YEARS WARRANTY
ΕΓΓΥΗΣΗ

NSF

GREENGUARD



ΕΠΙΦΑΝΕΙΕΣ **ΦΥΣΙΚΟΥ ΧΑΛΑΖΙΑ**

ΜΙΑ ΕΠΙΦΑΝΕΙΑ ΜΕ ΤΕΤΟΙΑ ΥΦΗ ΚΑΤΑΣΚΕΥΑΣΜΕΝΗ ΝΑ ΠΡΟΣΦΕΡΕΙ ΤΗΝ ΚΑΛΥΤΕΡΗ ΠΟΙΟΤΗΤΑ ΤΟΥ ΧΑΛΑΖΙΑ.

* Οι νεροχύτες συνοδεύονται από τη νόμιμη εγγύηση 24 μηνών. Θα πρέπει να εγγραφείτε για να απολαύσετε τη προτεινόμενη εγγύηση.

ΧΑΡΑΚΤΗΡΙΣΤΙΚΑ



ΦΙΝΙΡΙΣΜΑ ΦΥΣΙΚΟΥ ΧΑΛΑΖΙΑ | ΑΝΘΕΚΤΙΚΟ ΣΤΑ ΧΤΥΠΗΜΑΤΑ | ΑΝΘΕΚΤΙΚΟ ΣΤΟ ΘΕΡΜΙΚΟ ΣΟΚ | ΚΑΤΑΣΚΕΥΑΣΜΕΝΟ ΝΑ ΔΙΑΡΚΕΙ

ΒΕΛΤΙΩΣΕΙΣ



ΝΕΟ ΒΑΘΥ ΜΑΥΡΟ

METAL

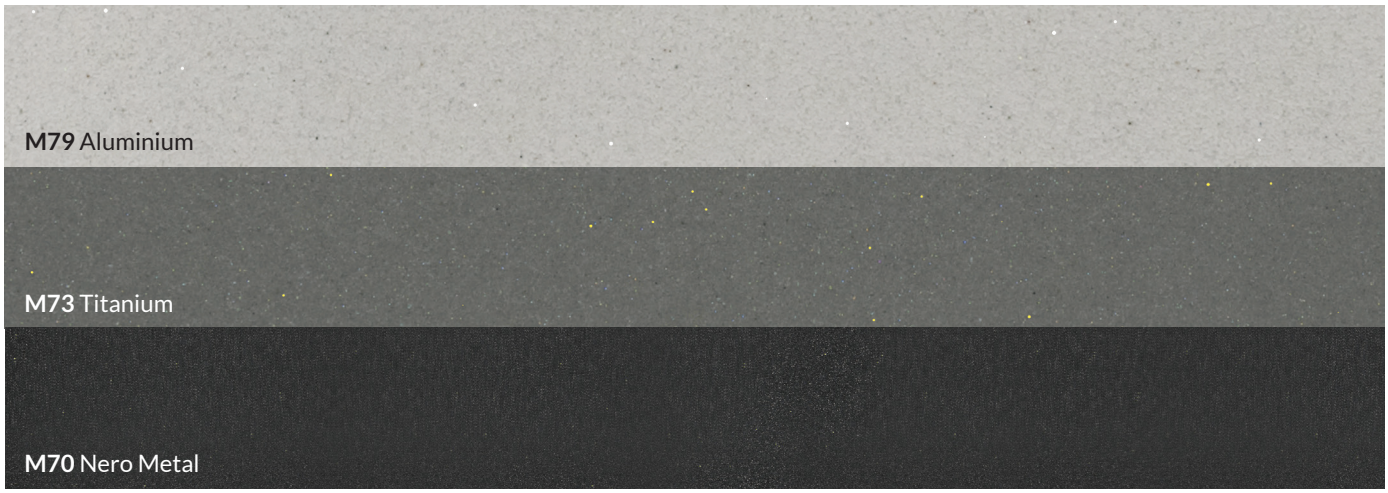

MATT



CLASSIC

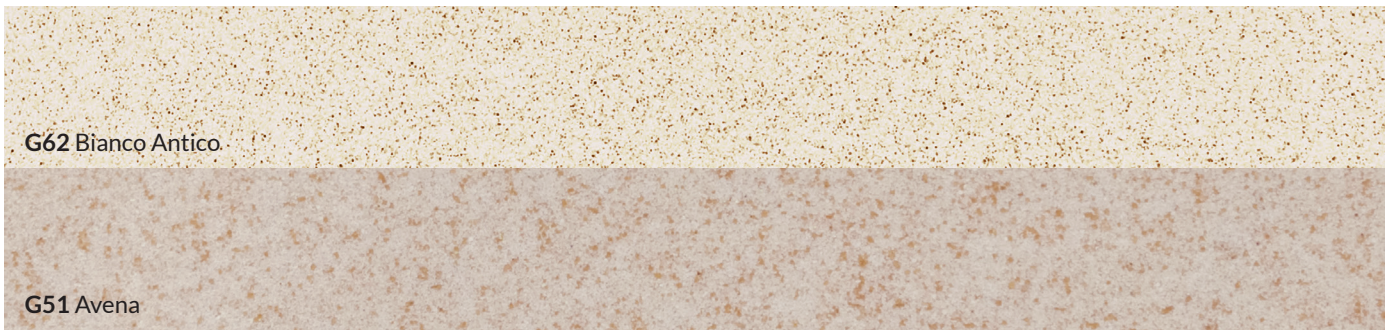

ΕΠΙΛΟΓΕΣ ΠΟΥ ΕΧΟΥΝ ΣΗΜΑΣΙΑ

ΑΡΙΣΤΗ ΕΓΚΑΤΑΣΤΑΣΗ

ΕΠΙΛΕΞΤΕ ΕΝΑ ΧΡΩΜΑ*



ΕΠΙΚΑΘΗΜΕΝΟΣ



ΕΝΘΕΤΟΣ



ΥΠΟΚΑΘΗΜΕΝΟΣ



ΕΝΘΕΤΟΣ FILOTOP

Η Elleci προτείνει τέσσερις τρόπους εγκατάστασης που προσεγγίζουν διάφορα στυλιστικά είδη: ξεκινώντας από την επικαθήμενη εγκατάσταση, τυπική για τις κουζίνες σε στυλ farmhouse, περνώντας στην κλασική ένθετη εγκατάσταση στις πιο σύγχρονης εμφάνισης μεθόδους, όπως την υποκαθήμενη και την filotop εγκατάσταση.



ΠΡΟΣΘΕΣΤΕ ΙΔΑΝΙΚΕΣ ΜΠΑΤΑΡΙΕΣ ΚΟΥΖΙΝΑΣ◊

Η επιλογή της μπαταρίας κουζίνας είναι σημαντική για τη δημιουργία μιας αισθητικής σε συνδυασμό με τη λειτουργικότητα του νεροχύτη και το στυλ της υπόλοιπης κουζίνας. Η Elleci προσφέρει δύο διαφορετικούς τύπους συνδυασμού προϊόντων που σας επιτρέπουν να δημιουργήσετε μια συνεκτική, ομοιόμορφη εμφάνιση:

ΜΕΤΑΛΛΙΚΑ ΦΙΝΙΡΙΣΜΑΤΑ ΚΑΙ ΑΠΛΕΣ ΓΡΑΜΜΕΣ ◊
Μπαταρίες κουζίνας με κομψά, εκλεπτυσμένα φινιρίσματα, σχεδιασμένα να ταιριάζουν με τις λεπτομέρειες των προϊόντων Elleci.

ΓΕΜΑΤΑ ΧΡΩΜΑΤΑ ΜΕ ΣΥΝΟΧΗ *
Μπαταρίες κουζίνας με κάθε μέρος και εξάρτημα βαμμένο στο χρώμα του νεροχύτη, για τέλειο συνδυασμό και αίσθηση απόλυτης συνέχειας.

ΕΠΙΛΕΞΤΕ ΤΑ ΑΞΕΣΟΥΑΡ ΣΑΣ **3 ΕΠΙΠΕΔΑ**, ΑΠΕΙΡΕΣ ΔΥΝΑΤΟΤΗΤΕΣ.



Για να μεγιστοποιήσετε τη λειτουργικότητα του νεροχύτη και να προσθέσετε αξία στον πάγκο εργασίας σας, μια μεγάλη γκάμα αξεσουάρ είναι διαθέσιμη για να κάνουν τις εμπειρίες σας στην κουζίνα σας ακόμα πιο ευχάριστες.

Τα αξεσουάρ μπορούν να κατανεμηθούν σε έως και **τρία διαφορετικά επίπεδα στήριξης**, αυξάνοντας την παραγωγικότητά σας γύρω από τον νεροχύτη σας.



ΕΞΑΤΟΜΙΚΕΥΣΤΕ ΤΟ...

ΣΧΕΔΙΑΣΜΟΣ, ΥΓΙΕΙΝΗ ΚΑΙ ΑΝΘΕΚΤΙΚΟΤΗΤΑ.
Η επιφάνεια κοπής της Elleci από HPL (High Pressure Laminate) είναι μια εξαιρετική προσθήκη στον νεροχύτη της κουζίνας σας. Απίστευτα ανθεκτική σε γρατσουνιές, χτυπήματα και φθορές, έχει μια μη πορώδη επιφάνεια που διευκολύνει τον καθαρισμό, εξασφαλίζοντας έτσι τη μέγιστη υγιεινή στην κουζίνα. Οι επιφάνεις κοπής HPL είναι διαθέσιμες σε Nero, Grigio, Quercia, Olmo και Wood.





FLOW-PRO
OPEN UP

Η υπεροχή βρίσκεται στις μικρές λεπτομέρειες. Με έμφαση στη λειτουργικότητα και τον άριστο σχεδιασμό του προϊόντος, το σύστημα αποχέτευσης αλλάζει εμφάνιση για να ταιριάζει στο στυλ σας. Η άψογα σχεδιασμένη βαλβίδα παρέχει άριστη αισθητική συνέχεια μέσα στο νεροχύτη, ενώ ο εργονομικός σχεδιασμός του κεντρικού χειριστηρίου την καθιστά πιο εύκολη στη χρήση.



OPEN **UP**

ΑΥΤΟΜΑΤΟΣ ΧΕΙΡΙΣΜΟΣ
ΤΟ ΧΕΙΡΙΣΤΗΡΙΟ ΕΙΝΑΙ ΔΙΑΘΕΣΙΜΟ
ΣΕ ΠΑΡΑΓΓΕΛΙΑ ΣΕΤ.





FLOW **PRO**

Αλλάζει τη γενική ιδέα των βαλβίδων σε ένα σύγχρονο, πρακτικό σύστημα αποχέτευσης που είναι εύκολο στη χρήση και τη συντήρηση.



Το σύστημα αποχέτευσης Flow-Pro σε χρώμα Μαύρο ματ.



Το σύστημα αποχέτευσης Flow-Pro σε χρώμα Brushed Gold.

OPEN UP



Το Open Up είναι ένα βολικό, κομψό χειριστήριο για τις βαλβίδες νεροχύτη το οποίο σας επιτρέπει να ανοίγετε και να κλείνετε αυτόματα την έξοδο του σιφονιού με ένα απλό πάτημα του κουμπιού, χωρίς να χρειάζεται να βυθίσετε το χέρι σας μέσα στο νεροχύτη.





ΠΕΡΙΣΣΟΤΕΡΕΣ ΠΛΗΡΟΦΟΡΙΕΣ ΤΗΣ ΣΕΙΡΑΣ DIALOGO

elleci | LAB

Το στυλ στο μέγιστο. Στη σειρά Dialogo, όλα τα στοιχεία συνεργάζονται, παρέχοντας τέλεια αλληλεπίδραση για τη δημιουργία ενός απλοποιημένου, σύγχρονου τρόπου ζωής. Ο σχεδιασμός και η λειτουργικότητα δεν ήταν ποτέ τόσο εναρμονισμένα.

Κιτ νεροχύτη: Σιφόνι εξοικονόμησης χώρου, Flow Pro βαλβίδα, ορθογώνια υπερχείλιση και εξαρτήματα στερέωσης.

ΣΕΙΡΑ **DIALOGO**


ΣΥΡΟΜΕΝΑ ΑΞΕΣΟΥΑΡ



ΈΞΥΠΝΗ ΑΚΡΗ



EXTRA-LARGE ΛΕΚΑΝΗ


FLOW PRO ΒΑΛΒΙΔΑ

KERATEK®
CERAMIC NANOTECHNOLOGY CN6

- **K86** Black
- **K82** Sage Green
- **K83** Cavern Clay

DIALOGO

ΕΝΘΕΤΟΣ ΥΠΟΚΑΘΗΜΕΝΟΣ

ΕΞΑΡΤΗΜΑΤΑ

ΥΠΕΡΧΕΙΛΙΣΗ

FLOW PRO

ΧΡΩΜΑ

BKM - BLACK

reddot winner 2021
best of the best

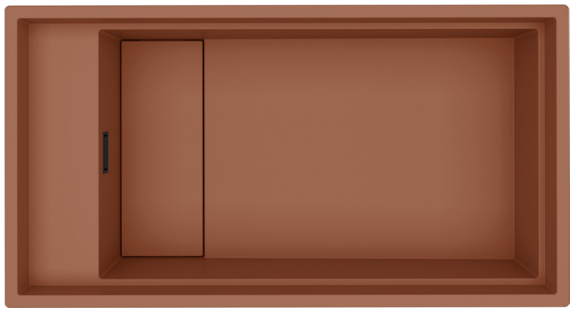

DIALOGO 360 WORKSTATION

Νεροχύτης μιας λεκάνης

ΔΙΑΣΤΑΣΕΙΣ
860 × 460 mm

ΒΑΘΟΣ ΛΕΚΑΝΗΣ
220 mm

ΒΑΣΗ
900 mm

ΕΓΚΑΤΑΣΤΑΣΗ ΕΝΘΕΤΟΣ
850 × 450 R5 mm

ΥΠΟΚΑΘΗΜΕΝΟΣ
820 × 420 R4 mm

ΔΙΠΛΗΣ ΤΟΠΟΘΕΤΗΣΗΣ ΑΝΤΙΣΤΡΕΦΟΜΕΝΟΣ

KERATEK CERAMIC NANOTECHNOLOGY CNS

	ΚΩΔΙΚΟΣ
K86 BLACK	LKD36086BKM
K82 SAGE GREEN	LKD36082BKM
K83 CAVERN CLAY	LKD36083BKM

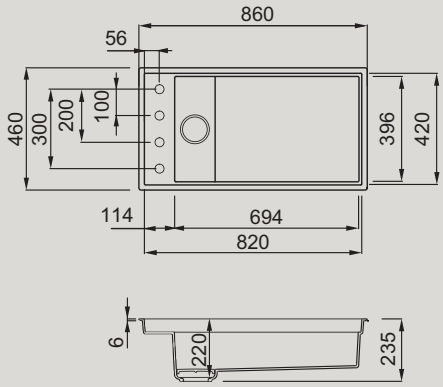

reddot winner 2021
best of the best



DIALOGO C86 EQUIPPED TRACK

Νεροχύτης αξεσουάρ μιας λεκάνης

ΔΙΑΣΤΑΣΕΙΣ
860 × 180 mm

ΒΑΘΟΣ ΛΕΚΑΝΗΣ
150 mm

ΒΑΣΗ
900 mm

ΕΓΚΑΤΑΣΤΑΣΗ ΕΝΘΕΤΟΣ
850 × 170 R5 mm

ΥΠΟΚΑΘΗΜΕΝΟΣ
820 × 140 R4 mm

ΔΙΠΛΗΣ ΤΟΠΟΘΕΤΗΣΗΣ ΑΝΤΙΣΤΡΕΦΟΜΕΝΟΣ

KERATEK CERAMIC NANOTECHNOLOGY CNS

	ΚΩΔΙΚΟΣ
K86 BLACK	LKDC8686BKM
K82 SAGE GREEN	LKDC8682BKM
K83 CAVERN CLAY	LKDC8683BKM

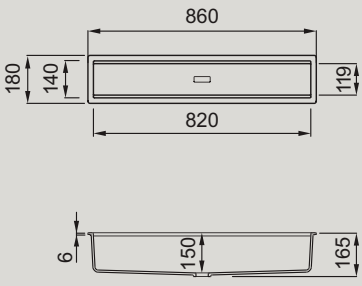

TRACK KIT
ΣΙΦΟΝΙ ΣΥΝΔΕΣΗΣ ΣΤΟ ΚΕΝΤΡΙΚΟ ΣΙΦΟΝΙ ΝΕΡΟΧΥΤΗ.

DIALOGO

ΑΞΕΣΟΥΑΡ

ΧΡΩΜΑΤΑ

- IN - INOX
- BK - BLACK
- WD - WOOD
- GD - GOLD

Μπολ
Dialogo Frame 1/3

KF021065IN (IN)
KF021065BK (BK)
KF021065GD (GD)



Μπολ
Dialogo Frame 1/6

KF022100IN (IN)
KF022100BK (BK)
KF022100GD (GD)



Μπολ
Dialogo Frame 1/9

KF023100IN (IN)
KF023100BK (BK)
KF023100GD (GD)



Σχάρα νεροχύτη
Flex 440

ARS013BK



Αντλία
σαπουνιού

ADI02300BK (BK)



Σύστημα χειρισμού
Open-Up

ASP13004 (IN)
ASP13004BK (BK)
ASP13004GD (GD)





Dialogo C86 - K83 Clay

ΣΕΙΡΑ

SINTESI

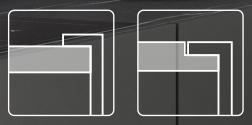

ΕΝΘΕΤΟΣ FILOTOP

reddot winner 2022

DESIGN AWARD 2022

ΠΕΡΙΣΣΟΤΕΡΕΣ ΠΛΗΡΟΦΟΡΙΕΣ ΤΗΣ ΣΕΙΡΑΣ SINTESI

elleci | LAB

Το στυλ ξεχειλίζει. Ένας μεγάλος πάγκος αποστράγγισης, εκμεταλλεύεται τους νόμους της φυσικής για να διοχετεύει το νερό πιο αποτελεσματικά. Οι απλές, μινιμαλιστικές γραμμές παρέχουν μια ανανεωμένη, μοντέρνα αισθητική. Μια λύση για όλους τους χώρους. Διατίθεται σε διαφορετικές διαστάσεις, εξασφαλίζοντας μέγιστη απόδοση ακόμα και για τις πιο μικρές κουζίνες.

Κιτ νεροχύτη: Σιφόνι εξοικονόμησης χώρου, Flow Pro βαλβίδα, ορθογώνια υπερχείλιση και εξαρτήματα στερέωσης.

ΣΕΙΡΑ **SINTESI**



ΜΕΓΑΛΗ ΠΟΔΙΑ ΠΟΛΛΩΝ ΛΕΙΤΟΥΡΓΙΩΝ



ΈΞΥΠΝΗ ΑΚΡΗ



EXTRA-LARGE ΛΕΚΑΝΗ



FLOW PRO

KERATEK® CERAMIC NANOTECHNOLOGY CN6

- **K86** Black
- **K82** Sage Green
- **K83** Cavern Clay

SINTESI

ΕΝΘΕΤΟΣ FILOTOP

ΕΞΑΡΤΗΜΑΤΑ

ΥΠΕΡΧΕΙΛΙΣΗ

FLOW PRO

ΧΡΩΜΑ

IN - INOX

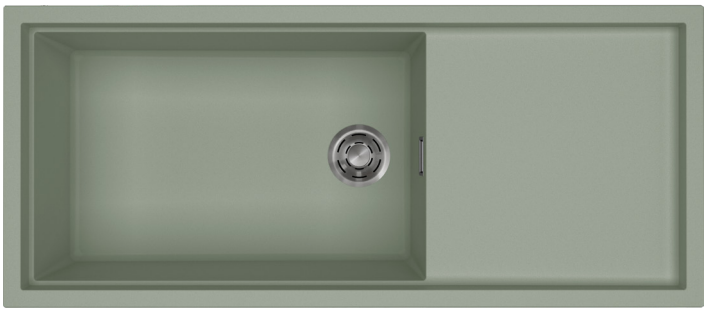

reddot winner 2022

SINTESI 510

Νεροχύτης μιας λεκάνης
με πάγκο αποστράγγισης

ΔΙΑΣΤΑΣΕΙΣ
1160 × 500 mm

ΒΑΘΟΣ ΛΕΚΑΝΗΣ
200 mm

ΒΑΣΗ	mm TOP	mm TOP
800 mm	≥ 35	≥ 40
1200 mm	< 35	< 40

ΕΓΚΑΤΑΣΤΑΣΗ ΕΝΘΕΤΟΣ
1140 × 480 mm

ΕΝΘΕΤΟΣ FILOTOP
βάση του σχεδιαγράμματος
min 20 mm

ΔΙΠΛΗΣ ΤΟΠΟΘΕΤΗΣΗΣ ΑΝΤΙΣΤΡΕΦΟΜΕΝΟΣ

KERATEK	**ΕΞΑΡΤΗΜΑΤΑ**	**ΚΩΔΙΚΟΣ**
K86 BLACK	INOX	LKS51086
K82 SAGE GREEN	INOX	LKS51082
K83 CAVERN CLAY	INOX	LKS51083

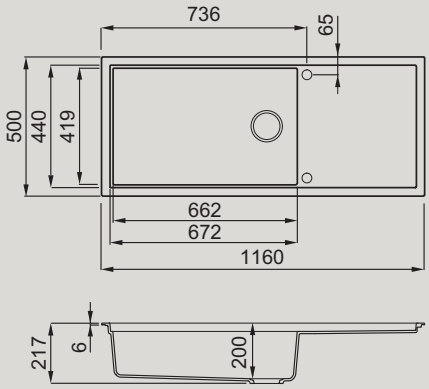



SINTESI 480

Νεροχύτης μιας λεκάνης
με πάγκο αποστράγγισης

ΔΙΑΣΤΑΣΕΙΣ
1000 × 500 mm

ΒΑΘΟΣ ΛΕΚΑΝΗΣ
200 mm

ΒΑΣΗ	mm TOP	mm TOP
600 mm	≥ 35	≥ 40
1200 mm	< 35	< 40

ΕΓΚΑΤΑΣΤΑΣΗ ΕΝΘΕΤΟΣ
980 × 480 mm

ΕΝΘΕΤΟΣ FILOTOP
βάση του σχεδιαγράμματος
min 20 mm

ΔΙΠΛΗΣ ΤΟΠΟΘΕΤΗΣΗΣ ΑΝΤΙΣΤΡΕΦΟΜΕΝΟΣ

KERATEK	**ΕΞΑΡΤΗΜΑΤΑ**	**ΚΩΔΙΚΟΣ**
K86 BLACK	INOX	LKS48086
K82 SAGE GREEN	INOX	LKS48082
K83 CAVERN CLAY	INOX	LKS48083

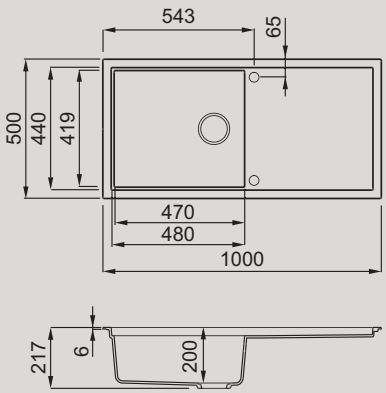

SINTESI

ΕΝΘΕΤΟΣ FILOTOP

ΕΞΑΡΤΗΜΑΤΑ
ΥΠΕΡΧΕΙΛΙΣΗ
FLOW PRO

ΧΡΩΜΑ
IN - INOX



SINTESI 410

Νεροχύτης μιας λεκάνης
με πάγκο αποστράγγισης

ΔΙΑΣΤΑΣΕΙΣ
860 × 500 mm

ΒΑΘΟΣ ΛΕΚΑΝΗΣ
200 mm

ΒΑΣΗ

	mm TOP	mm TOP
600 mm	≥ 35	≥ 40
900 mm	< 35	< 40

ΕΓΚΑΤΑΣΤΑΣΗ ΕΝΘΕΤΟΣ
840 × 480 mm

ΕΝΘΕΤΟΣ FILOTOP
βάση του σχεδιαγράμματος
min 20 mm

ΔΙΠΛΗΣ ΤΟΠΟΘΕΤΗΣΗΣ ΑΝΤΙΣΤΡΕΦΟΜΕΝΟΣ

KERATEK	ΕΞΑΡΤΗΜΑΤΑ	ΚΩΔΙΚΟΣ
K86 BLACK	INOX	LKS41086
K82 SAGE GREEN	INOX	LKS41082
K83 CAVERN CLAY	INOX	LKS41083

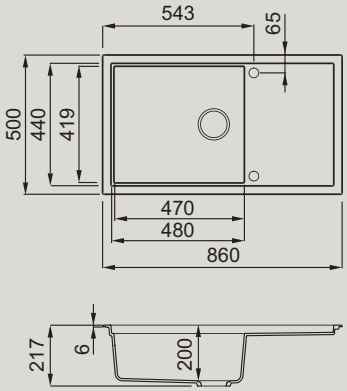



SINTESI 130

Νεροχύτης μιας λεκάνης

ΔΙΑΣΤΑΣΕΙΣ
790 × 500 mm

ΒΑΘΟΣ ΛΕΚΑΝΗΣ
200 mm

ΒΑΣΗ
800 mm

ΕΓΚΑΤΑΣΤΑΣΗ ΕΝΘΕΤΟΣ
770 × 480 mm

ΕΝΘΕΤΟΣ FILOTOP
βάση του σχεδιαγράμματος
min 20 mm

ΔΙΠΛΗΣ ΤΟΠΟΘΕΤΗΣΗΣ ΑΝΤΙΣΤΡΕΦΟΜΕΝΟΣ

KERATEK	ΕΞΑΡΤΗΜΑΤΑ	ΚΩΔΙΚΟΣ
K86 BLACK	INOX	LKS13086
K82 SAGE GREEN	INOX	LKS13082
K83 CAVERN CLAY	INOX	LKS13083

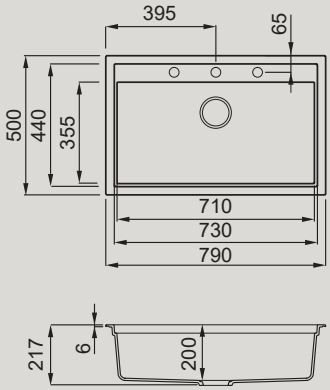



SINTESI 105

Νεροχύτης μιας λεκάνης

ΔΙΑΣΤΑΣΕΙΣ
570 × 500 mm

ΒΑΘΟΣ ΛΕΚΑΝΗΣ
200 mm

ΒΑΣΗ
600 mm

ΕΓΚΑΤΑΣΤΑΣΗ
ΕΝΘΕΤΟΣ
550 × 480 mm

ΕΝΘΕΤΟΣ FILOTOP
βάση του σχεδιαγράμματος



ΔΙΠΛΗΣ ΤΟΠΟΘΕΤΗΣΗΣ
ΑΝΤΙΣΤΡΕΦΟΜΕΝΟΣ

KERATEK CERAMIC NANOTECHNOLOGY CN6	ΕΞΑΡΤΗΜΑΤΑ	ΚΩΔΙΚΟΣ
K86 BLACK	INOX	LKS10586
K82 SAGE GREEN	INOX	LKS10582
K83 CAVERN CLAY	INOX	LKS10583

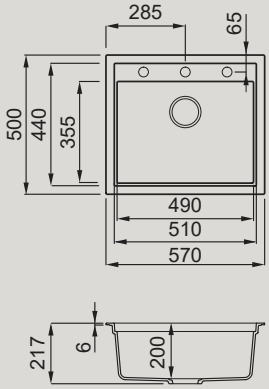

SINTESI
ΑΞΕΣΟΥΑΡ

ΧΡΩΜΑΤΑ

- IN - INOX
- BK - BLACK
- WD - WOOD
- GD - GOLD

Σανίδα κοπής
Sintesi Drainer
ATH103WD (WD)
ATH103BK (BK)



Εξαιρείται ο Sintesi 130
Εξαιρείται ο Sintesi 105

Σανίδα κοπής
Sintesi 500
ATH093BK (BK)
ATH093WD (WD)



Εξαιρείται ο Sintesi 105

Σανίδα κοπής
Sintesi Bowl
ATH113WD (WD)
ATH113BK (BK)



Εξαιρείται ο Sintesi 510
Εξαιρείται ο Sintesi 480
Εξαιρείται ο Sintesi 410

Σχάρα νεροχύτη
Flex 500
ARS023BK (BK)



Εξαιρείται Sintesi 105

Αντλία
σαπουνιού

ADI02300BK (BK)



Σύστημα χειρισμού
Open-Up
ASP13004 (IN)
ASP13004BK (BK)
ASP13004GD (GD)



Μπολ
Sintesi Drain On 1/3
KD011065IN (IN)
KD011065BK (BK)
KD011065GD(GD)



Εξαιρείται ο Sintesi 130
Εξαιρείται ο Sintesi 105

Μπολ
Sintesi Drain On 1/6
KD012100IN (IN)
KD012100BK (BK)
KD012100GD (GD)



Εξαιρείται ο Sintesi 130
Εξαιρείται ο Sintesi 105

Μπολ
Sintesi Drain On 1/9
KD013100IN (IN)
KD013100BK (BK)
KD013100GD (GD)



Εξαιρείται ο Sintesi 130
Εξαιρείται ο Sintesi 105

Μπολ
Sintesi Frame On 1/3
KF011065IN (IN)
KF011065BK (BK)
KF011065GD(GD)



Εξαιρείται ο Sintesi 510
Εξαιρείται ο Sintesi 480
Εξαιρείται ο Sintesi 410

Μπολ
Sintesi Frame On 1/6
KF012100IN (IN)
KF012100BK (BK)
KF012100GD (GD)



Εξαιρείται ο Sintesi 510
Εξαιρείται ο Sintesi 480
Εξαιρείται ο Sintesi 410

Μπολ
Sintesi Frame On 1/9
KF013100IN (IN)
KF013100BK (BK)
KF013100BK (GD)



Εξαιρείται ο Sintesi 510
Εξαιρείται ο Sintesi 480
Εξαιρείται ο Sintesi 410



Sintesi 130 K82 Sage Green

ΣΕΙΡΑ
SPAZIO

ΕΠΙΚΑΘΗΜΕΝΟΣ



ΣΤΗ ΣΥΓΧΡΟΝΗ ΑΓΡΟΙΚΙΑ

Οι γεωμετρικές γραμμές της σειράς Spazio καθιστούν δυνατή την πλήρη εκμετάλλευση του όγκου της λεκάνης με έξυπνο και εξαιρετικά ορθολογικό τρόπο. Η εσωτερική εσοχή, η οποία επιτρέπει στα αξεσουάρ να γλιστρούν, παρέχει μια εξαιρετικά άνετη εμπειρία χρήσης κατά τη διάρκεια των εργασιών προετοιμασίας και καθαρισμού.

Κιτ νεροχύτη: Σιφόνι εξοικονόμησης χώρου, Flow Pro βαλβίδα, ορθογώνια υπερχείλιση και εξαρτήματα στερέωσης.

ΣΕΙΡΑ **SPAZIO**

ΑΞΕΣΟΥΑΡ

FLOW-PRO

XL

XL ΛΕΚΑΝΗ

KERATEK®
CERAMIC NANOTECHNOLOGY **CN6**

Black
K86

White
K96

SPAZIO **900**

NEW



White
K96

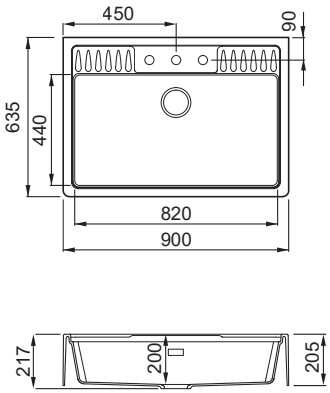

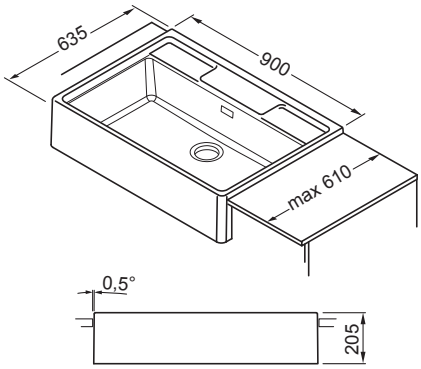

ΥΛΙΚΟ ΚΑΙ ΧΡΩΜΑΤΑ

KERATEK CERAMIC NANOTECHNOLOGY CNS	ΚΩΔΙΚΟΣ
Black K86	LKS90086
White K96	LKS90096

Νεροχύτης μιας λεκάνης



ΧΑΡΑΚΤΗΡΙΣΤΙΚΑ

Διαστάσεις (mm)	**900 x 635**
Βάση (mm)	**900**
Οπή για εγκατάσταση (mm)	**Σχεδιάγραμμα***
Βάθος λεκάνης (mm)	**200**
Εγκατάσταση	**Επικαθήμενος**
Τοποθέτηση	**Μη-αντιστρεφόμενος**

ΠΡΟΤΕΙΝΟΜΕΝΑ ΑΞΕΣΟΥΑΡ

193

*Το σχεδιάγραμμα περιλαμβάνεται και είναι διαθέσιμο για λήψη στην αντίστοιχη ενότητα στο www.elleci.com/it



ΣΕΙΡΑ
BEST WORKSTATION

ΕΝΘΕΤΟΣ



ΠΕΡΙΣΣΟΤΕΡΕΣ ΠΛΗΡΟΦΟΡΙΕΣ ΤΗΣ ΣΕΙΡΑΣ BEST WORKSTATION

Ο ΑΠΟΛΥΤΟΣ ΣΤΑΘΜΟΣ ΕΡΓΑΣΙΑΣ

Μια καλά οργανωμένη κουζίνα είναι ένα εξαιρετικό σημείο εκκίνησης για κάθε συνταγή: Ο νεροχύτης Best Workstation διαθέτει μεγάλη λεκάνη και μια σειρά από αξεσουάρ σχεδιασμένα για μέγιστη απόδοση. Το σουρωτήρι από πολυπροπυλένιο, ο εύκαμπτος στραγγιστής σιλικόνης, η σανίδα κοπής από HPL και το σύστημα χειρισμού κάνουν τα πάντα πιο απλά και εύκολα.

Κιτ νεροχύτη: Σιφόνι εξοικονόμησης χώρου, Flow Pro βαλβίδα, ορθογώνια υπερχείλιση και εξαρτήματα στερέωσης.

ΣΕΙΡΑ **BEST WORKSTATION**

ΑΞΕΣΟΥΑΡ

FLOW-PRO

3 ΕΠΙΠΕΔΑ

KERATEK® CERAMIC NANOTECHNOLOGY CN6

- **Black** K86
- **White** K96

BEST **360**



White
K96

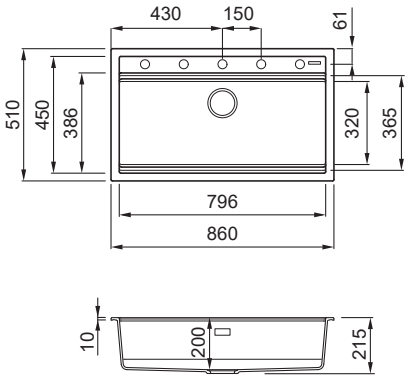

ΥΛΙΚΟ ΚΑΙ ΧΡΩΜΑΤΑ

KERATEK CERAMIC NANOTECHNOLOGY CNS	ΚΩΔΙΚΟΣ
Black K86	LKB36086
White K96	LKB36096

Νεροχύτης μιας λεκάνης



ΧΑΡΑΚΤΗΡΙΣΤΙΚΑ

Διαστάσεις (mm)	**860 x 510**
Βάση (mm)	**900**
Οπή για εγκατάσταση (mm)	**840 x 480**
Βάθος λεκάνης (mm)	**200**
Εγκατάσταση	**Ένθετος**
Τοποθέτηση	**Μη-αντιστρεφόμενος**

ΠΡΟΤΕΙΝΟΜΕΝΑ ΑΞΕΣΟΥΑΡ

93 97 25 153 156 163 164

BEST **130**



White
K96

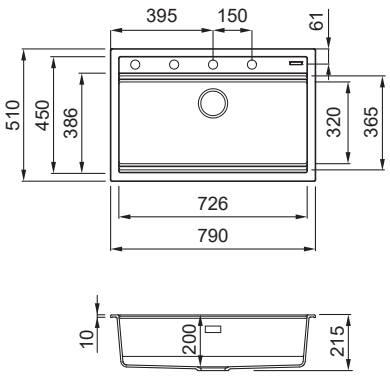

ΥΛΙΚΟ ΚΑΙ ΧΡΩΜΑΤΑ

KERATEK CERAMIC NANOTECHNOLOGY CNS	ΚΩΔΙΚΟΣ
Black K86	LKB13086
White K96	LKB13096

Νεροχύτης μιας λεκάνης



ΧΑΡΑΚΤΗΡΙΣΤΙΚΑ

Διαστάσεις (mm)	**790 x 510**
Βάση (mm)	**800**
Οπή για εγκατάσταση (mm)	**770 x 480**
Βάθος λεκάνης (mm)	**200**
Εγκατάσταση	**Ένθετος**
Τοποθέτηση	**Μη-αντιστρεφόμενος**

ΠΡΟΤΕΙΝΟΜΕΝΑ ΑΞΕΣΟΥΑΡ

93 97 25 153 156 163 164

BEST **105** NEW



Black
K86

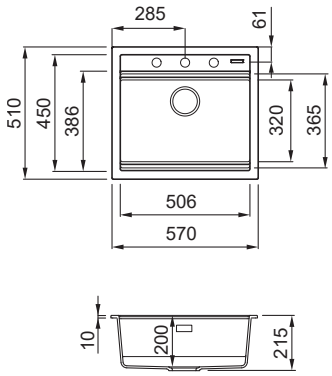

ΥΛΙΚΟ ΚΑΙ ΧΡΩΜΑΤΑ

KERATEK CERAMIC NANOTECHNOLOGY CNS	ΚΩΔΙΚΟΣ
Black K86	LKB10586
White K96	LKB10596

Νεροχύτης μιας λεκάνης



ΧΑΡΑΚΤΗΡΙΣΤΙΚΑ

Διαστάσεις (mm)	**570 x 510**
Βάση (mm)	**600**
Οπή για εγκατάσταση (mm)	**550 x 480**
Βάθος λεκάνης (mm)	**200**
Εγκατάσταση	**Ένθετος**
Τοποθέτηση	**Μη-αντιστρεφόμενος**

ΠΡΟΤΕΙΝΟΜΕΝΑ ΑΞΕΣΟΥΑΡ

93 97 25 153 156 163 164

BEST **104** NEW



Black
K86

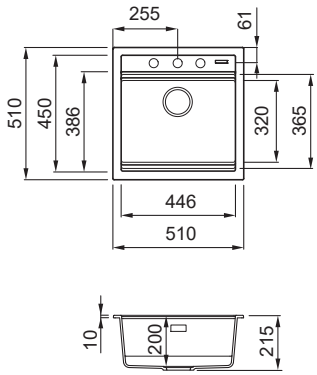

ΥΛΙΚΟ ΚΑΙ ΧΡΩΜΑΤΑ

KERATEK CERAMIC NANOTECHNOLOGY CNS	ΚΩΔΙΚΟΣ
Black K86	LKB10486
White K96	LKB10496

Νεροχύτης μιας λεκάνης



ΧΑΡΑΚΤΗΡΙΣΤΙΚΑ

Διαστάσεις (mm)	**510 x 510**
Βάση (mm)	**500 ||| 600 αν είναι το πρώτο ερμάριο**
Οπή για εγκατάσταση (mm)	**490 x 480**
Βάθος λεκάνης (mm)	**200**
Εγκατάσταση	**Ένθετος**
Τοποθέτηση	**Μη-αντιστρεφόμενος**

ΠΡΟΤΕΙΝΟΜΕΝΑ ΑΞΕΣΟΥΑΡ

93 97 25 153 156 163 164



Sink Best 130 K86 Black

ΣΕΙΡΑ
QUADRA

ΕΝΘΕΤΟΣ



ΠΕΡΙΣΣΟΤΕΡΕΣ ΠΛΗΡΟΦΟΡΙΕΣ ΤΗΣ ΣΕΙΡΑΣ QUADRA

ΜΙΝΙΜΑΛ ΣΧΕΔΙΟ ΚΑΙ ΣΥΓΧΡΟΝΟ ΣΤΥΛ

Μια απλή μινιμαλιστική σειρά που αναδεικνύει τις καθαρές, μοντέρνες γραμμές της. Κάθε μοντέλο μπορεί να συνδυαστεί με μια σειρά από αξεσουάρ και διάφορα χρώματα.

Κιτ νεροχύτη: Σιφόνι εξοικονόμησης χώρου, στρογγυλή υπερχείλιση, βαλβίδα και εξαρτήματα στερέωσης.

ΣΕΙΡΑ **QUADRA**

ΔΙΑΘΕΣΙΜΑ ΑΞΕΣΟΥΑΡ

ΟΛΟΚΛΗΡΩΜΕΝΗ ΣΥΛΛΟΓΗ ΑΞΕΣΟΥΑΡ

GRANITEK®
NATURAL GRANITE EFFECT

- **Nero Metal** M70
- **Titanium** M73
- **Aluminium** M79
- **Nero** G40
- **Tortora** G43
- **Bianco** G68
- **Avena** G51
- **Bianco Antico** G62

QUADRA **130**



Bianco
G68

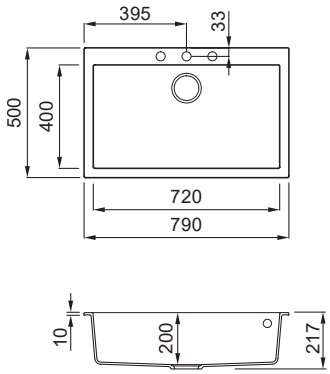

Νεροχύτης μιας λεκάνης



ΧΑΡΑΚΤΗΡΙΣΤΙΚΑ

Διαστάσεις (mm)	**790 x 500**
Βάση (mm)	**800**
Οπή για εγκατάσταση (mm)	**770 x 480**
Βάθος λεκάνης (mm)	**200**
Εγκατάσταση	**Ένθετος**
Τοποθέτηση	**Μη-αντιστρεφόμενος**

ΠΡΟΤΕΙΝΟΜΕΝΑ ΑΞΕΣΟΥΑΡ

61 91 97 25 152 157 163

ΥΛΙΚΑ ΚΑΙ ΧΡΩΜΑΤΑ

		ΚΩΔΙΚΟΣ
GRANITEK NATURAL GRANITE EFFECT		
METAL	**Nero Metal** M70	LMQ13070
	Titanium M73	LMQ13073
	Aluminium M79	LMQ13079
MATT	**Nero** G40	LGQ13040
	Tortora G43	LGQ13043
	Bianco G68	LGQ13068
CLASSIC	**Avena** G51	LGQ13051
	Bianco Antico G62	LGQ13062

QUADRA **110**



Bianco
G68

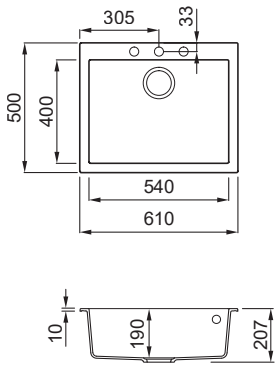

Νεροχύτης μιας λεκάνης

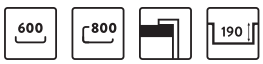

ΧΑΡΑΚΤΗΡΙΣΤΙΚΑ

Διαστάσεις (mm)	**610 x 500**
Βάση (mm)	**600 ||| 800 αν είναι το πρώτο ερμάριο**
Οπή για εγκατάσταση (mm)	**590 x 480**
Βάθος λεκάνης (mm)	**190**
Εγκατάσταση	**Ένθετος**
Τοποθέτηση	**Μη-αντιστρεφόμενος**

ΠΡΟΤΕΙΝΟΜΕΝΑ ΑΞΕΣΟΥΑΡ

61 91 97 25 152 157 163
194 195

ΥΛΙΚΑ ΚΑΙ ΧΡΩΜΑΤΑ

		ΚΩΔΙΚΟΣ
GRANITEK NATURAL GRANITE EFFECT		
METAL	**Nero Metal** M70	LMQ11070
	Titanium M73	LMQ11073
	Aluminium M79	LMQ11079
MATT	**Nero** G40	LGQ11040
	Tortora G43	LGQ11043
	Bianco G68	LGQ11068
CLASSIC	**Avena** G51	LGQ11051
	Bianco Antico G62	LGQ11062

QUADRA **100**



Nero
G40

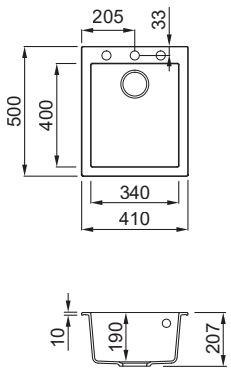

Νεροχύτης μιας λεκάνης



ΧΑΡΑΚΤΗΡΙΣΤΙΚΑ

Διαστάσεις (mm)	**410 x 500**
Βάση (mm)	**450**
Οπή για εγκατάσταση (mm)	**390 x 480**
Βάθος λεκάνης (mm)	**190**
Εγκατάσταση	**Ένθετος**
Τοποθέτηση	**Μη-αντιστρεφόμενος**

ΠΡΟΤΕΙΝΟΜΕΝΑ ΑΞΕΣΟΥΑΡ

61 91 97 25 50 152 163 194 195

ΥΛΙΚΑ ΚΑΙ ΧΡΩΜΑΤΑ

GRANITEK NATURAL GRANITE EFFECT

METAL	**Nero Metal** M70	LMQ10070
	Titanium M73	LMQ10073
	Aluminium M79	LMQ10079
MATT	**Nero** G40	LGQ10040
	Tortora G43	LGQ10043
	Bianco G68	LGQ10068
CLASSIC	**Avena** G51	LGQ10051
	Bianco Antico G62	LGQ10062

QUADRA **350**



Bianco
G68

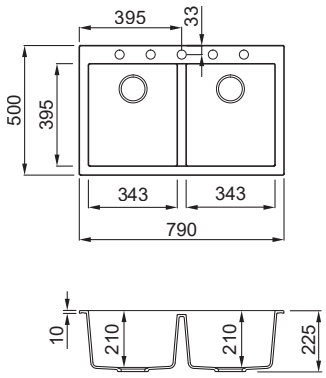

Νεροχύτης δύο λεκανών



ΧΑΡΑΚΤΗΡΙΣΤΙΚΑ

Διαστάσεις (mm)	**790 x 500**
Βάση (mm)	**800**
Οπή για εγκατάσταση (mm)	**770 x 480**
Βάθος 1ης λεκάνης (mm)	**210**
Βάθος 2ης λεκάνης (mm)	**210**
Εγκατάσταση	**Ένθετος**
Τοποθέτηση	**Μη-αντιστρεφόμενος**

ΠΡΟΤΕΙΝΟΜΕΝΑ ΑΞΕΣΟΥΑΡ

61 91 96 25 50 152 157 163

ΥΛΙΚΑ ΚΑΙ ΧΡΩΜΑΤΑ

GRANITEK NATURAL GRANITE EFFECT

METAL	**Nero Metal** M70	LMQ35070
	Titanium M73	LMQ35073
	Aluminium M79	LMQ35079
MATT	**Nero** G40	LGQ35040
	Tortora G43	LGQ35043
	Bianco G68	LGQ35068
CLASSIC	**Avena** G51	LGQ35051
	Bianco Antico G62	LGQ35062

QUADRA **440**

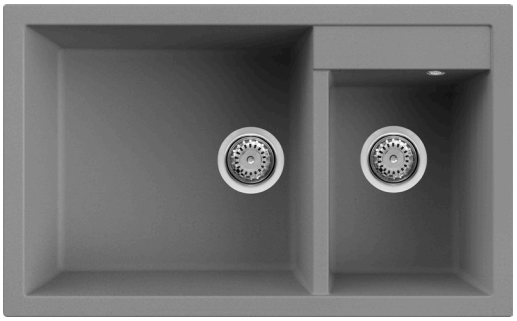

Titanium
M73

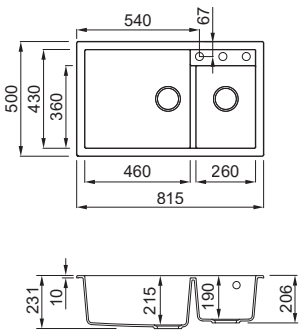

Νεροχύτης δύο λεκανών

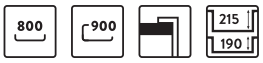

ΧΑΡΑΚΤΗΡΙΣΤΙΚΑ

Διαστάσεις (mm)	**815 x 500**
Βάση (mm)	**800 ||| 900 αν είναι το πρώτο ερμάριο**
Οπή για εγκατάσταση (mm)	**800 x 480**
Βάθος 1ης λεκάνης (mm)	**215**
Βάθος 2ης λεκάνης (mm)	**190**
Εγκατάσταση	**Ένθετος**
Τοποθέτηση	**Μη-αντιστρεφόμενος**

ΠΡΟΤΕΙΝΟΜΕΝΑ ΑΞΕΣΟΥΑΡ

96 25 50 156 163

ΥΛΙΚΑ ΚΑΙ ΧΡΩΜΑΤΑ

GRANITEK NATURAL GRANITE EFFECT

		ΚΩΔΙΚΟΣ
METAL	**Titanium** M73	LMQ44073
	Aluminium M79	LMQ44079
MATT	**Nero** G40	LGQ44040
	Tortora G43	LGQ44043
	Bianco G68	LGQ44068
CLASSIC	**Avena** G51	LGQ44051

QUADRA **150**

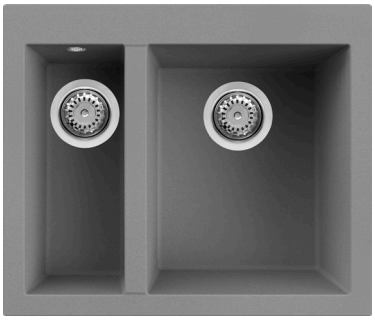

Titanium
M73

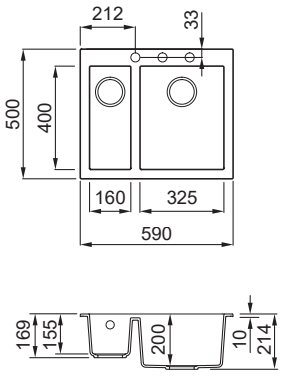

Νεροχύτης δύο λεκανών



ΧΑΡΑΚΤΗΡΙΣΤΙΚΑ

Διαστάσεις (mm)	**590 x 500**
Βάση (mm)	**600**
Οπή για installation (mm)	**570 x 480**
Βάθος 1ης λεκάνης (mm)	**200**
Βάθος 2ης λεκάνης (mm)	**155**
Εγκατάσταση	**Ένθετος**
Τοποθέτηση	**Μη-αντιστρεφόμενος**

ΠΡΟΤΕΙΝΟΜΕΝΑ ΑΞΕΣΟΥΑΡ

61 91 96 25 50 152 157 163

ΥΛΙΚΑ ΚΑΙ ΧΡΩΜΑΤΑ

GRANITEK NATURAL GRANITE EFFECT

		ΚΩΔΙΚΟΣ
METAL	**Nero Metal** M70	LMQ15070
	Titanium M73	LMQ15073
	Aluminium M79	LMQ15079
MATT	**Nero** G40	LGQ15040
	Tortora G43	LGQ15043
	Bianco G68	LGQ15068
CLASSIC	**Avena** G51	LGQ15051
	Bianco Antico G62	LGQ15062

ΣΕΙΡΑ
BEST

ΕΝΘΕΤΟΣ ΥΠΟΚΑΘΗΜΕΝΟΣ



ΠΕΡΙΣΣΟΤΕΡΕΣ ΠΛΗΡΟΦΟΡΙΕΣ ΤΗΣ ΣΕΙΡΑΣ BEST

Η ΑΠΟΤΕΛΕΣΜΑΤΙΚΟΤΗΤΑ ΤΩΝ ΑΠΛΩΝ ΓΕΩΜΕΤΡΙΚΩΝ ΓΡΑΜΜΩΝ

Η σειρά Best είναι μια συλλογή από σύνθετους νεροχύτες με κλασική αισθητική. Εξαιρετικά αποδοτικοί λόγω της επαγγελματικής άκρης τους που δεν αφήνει τις σταγόνες του νερού να διαφύγουν και των αξεσουάρ που γλιστρούν κατά μήκος του νεροχύτη. Οι νεροχύτες Best διαθέτουν ένα μεγαλύτερο διαχωριστικό μπολ νεροχύτη.

Κιτ νεροχύτη: Σιφόνι εξοικονόμησης χώρου, Flow Pro βαλβίδα, ορθογώνια υπερχείλιση και εξαρτήματα στερέωσης.

ΣΕΙΡΑ **BEST**

ΔΙΑΘΕΣΙΜΑ ΑΞΕΣΟΥΑΡ

ΑΚΡΗ ΣΥΛΛΟΓΗΣ ΣΤΑΓΟΝΩΝ ΝΕΡΟΥ

ΦΑΡΔΥΤΕΡΟ ΔΙΧΩΡΙΣΤΙΚΟ ΜΠΟΛ ΝΕΡΟΧΥΤΗ

FLOW-PRO

KERATEK® CERAMIC NANOTECHNOLOGY CN6

- **Black** K86
- **White** K96

BEST **500**



Black
K86

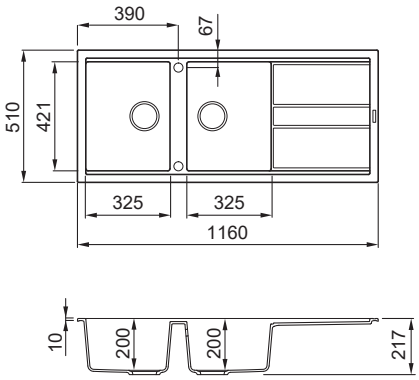

Νεροχύτης δύο λεκανών
με πάγκο αποστράγγισης

800 | 200

ΧΑΡΑΚΤΗΡΙΣΤΙΚΑ

Διαστάσεις (mm)	**1160 x 510**
Βάση (mm)	**800**
Οπή για εγκατάσταση (mm)	**1140 x 480**
Βάθος 1ης λεκάνης (mm)	**200**
Βάθος 2ης λεκάνης (mm)	**200**
Εγκατάσταση	**Ένθετος**
Τοποθέτηση	**Αντιστρεφόμενος**

ΠΡΟΤΕΙΝΟΜΕΝΑ ΑΞΕΣΟΥΑΡ

89 | 156 | 163 | 164 | 70

ΥΛΙΚΑ ΚΑΙ ΧΡΩΜΑΤΑ

KERATEK CERAMIC NANOTECHNOLOGY CN6	ΚΩΔΙΚΟΣ
Black K86	LKB50086
White K96	LKB50096

BEST **480**



Black
K86

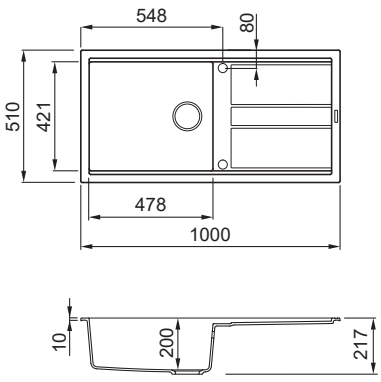

Νεροχύτης μιας λεκάνης
με πάγκο αποστράγγισης

600 | 200 | XL

ΧΑΡΑΚΤΗΡΙΣΤΙΚΑ

Διαστάσεις (mm)	**1000 x 510**
Βάση (mm)	**600**
Οπή για εγκατάσταση (mm)	**980 x 480**
Βάθος λεκάνης (mm)	**200**
Εγκατάσταση	**Ένθετος**
Τοποθέτηση	**Αντιστρεφόμενος**

ΠΡΟΤΕΙΝΟΜΕΝΑ ΑΞΕΣΟΥΑΡ

89 | 156 | 163 | 164 | 70

ΥΛΙΚΑ ΚΑΙ ΧΡΩΜΑΤΑ

KERATEK CERAMIC NANOTECHNOLOGY CN6	ΚΩΔΙΚΟΣ
Black K86	LKB48086
White K96	LKB48096

BEST **400**

ΥΛΙΚΑ ΚΑΙ ΧΡΩΜΑΤΑ

KERATEK CERAMIC NANOTECHNOLOGY CNS	ΚΩΔΙΚΟΣ
Black K86	LKB40086
White K96	LKB40096



White
K96

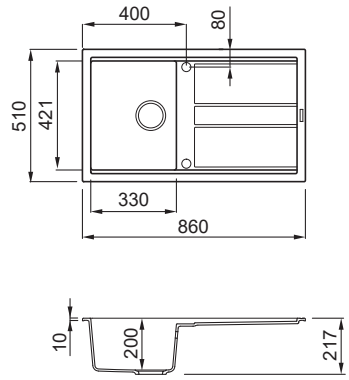

Νεροχύτης μιας λεκάνης
με πάγκο αποστράγγισης



ΧΑΡΑΚΤΗΡΙΣΤΙΚΑ

Διαστάσεις (mm)	**860 x 510**
Βάση (mm)	**450**
Οπή για εγκατάσταση (mm)	**840 x 480**
Βάθος λεκάνης (mm)	**200**
Εγκατάσταση	**Ένθετος**
Τοποθέτηση	**Αντιστρεφόμενος**

ΠΡΟΤΕΙΝΟΜΕΝΑ ΑΞΕΣΟΥΑΡ

89 156 163 164 70

BEST **450**

ΥΛΙΚΑ ΚΑΙ ΧΡΩΜΑΤΑ

KERATEK CERAMIC NANOTECHNOLOGY CNS	ΚΩΔΙΚΟΣ
Black K86	LKB45086
White K96	LKB45096



White
K96

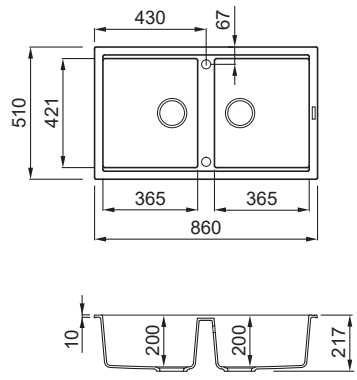

Νεροχύτης δύο λεκανών



ΧΑΡΑΚΤΗΡΙΣΤΙΚΑ

Διαστάσεις (mm)	**860 x 510**
Βάση (mm)	**900**
Οπή για εγκατάσταση (mm)	**840 x 480**
Βάθος 1ης λεκάνης (mm)	**200**
Βάθος 2ης λεκάνης (mm)	**200**
Εγκατάσταση	**Ένθετος**
Τοποθέτηση	**Αντιστρεφόμενος**

ΠΡΟΤΕΙΝΟΜΕΝΑ ΑΞΕΣΟΥΑΡ

89 96 156 163 164 70



Sink Best 480 K86 Black

ΣΕΙΡΑ
UNICO

ΕΝΘΕΤΟΣ



ΠΕΡΙΣΣΟΤΕΡΕΣ ΠΛΗΡΟΦΟΡΙΕΣ ΤΗΣ ΣΕΙΡΑΣ UNICO

ΤΟ ΑΠΟΓΕΙΟ ΤΗΣ ΜΟΝΑΔΙΚΟΤΗΤΑΣ

Το μοναδικό είναι μια μαγική λέξη. Το να είσαι μοναδικός σημαίνει να φαντάζεσαι και να δημιουργείς προϊόντα και χώρους που δεν υπήρχαν πριν, να νιώθεις καλύτερα μέσα σου, να δοκιμάζεις νέους δρόμους για να ανακαλύψεις ένα νέο μονοπάτι. Δικός σου.

Κιτ νεροχύτη: Σιφόνι εξοικονόμησης χώρου, στρογγυλή υπερχείλιση, βαλβίδα και εξαρτήματα στερέωσης.

ΣΕΙΡΑ **UNICO**

XL ΛΕΚΑΝΗ

ΔΙΑΘΕΣΙΜΑ ΑΞΕΣΟΥΑΡ

ΟΛΟΚΛΗΡΩΜΕΝΗ ΣΥΛΛΟΓΗ ΑΞΕΣΟΥΑΡ

GRANITEK
NATURAL GRANITE EFFECT

- **Titanium** M73
- **Aluminium** M79
- **Nero** G40
- **Tortora** G43
- **Bianco** G68
- **Avena** G51
- **Bianco Antico** G62

UNICO **500**



Titanium
M73

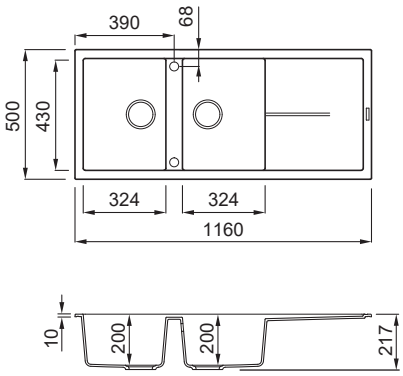

Νεροχύτης δύο λεκανών
με πάγκο αποστράγγισης

800 | 200

ΧΑΡΑΚΤΗΡΙΣΤΙΚΑ

Διαστάσεις (mm)	**1160 x 500**
Βάση (mm)	**800**
Οπή για εγκατάσταση (mm)	**1140 x 480**
Βάθος 1ης λεκάνης (mm)	**200**
Βάθος 2ης λεκάνης (mm)	**200**
Εγκατάσταση	**Ένθετος**
Τοποθέτηση	**Αντιστρεφόμενος**

ΠΡΟΤΕΙΝΟΜΕΝΑ ΑΞΕΣΟΥΑΡ

88 | 96 | 156 | 163

ΥΛΙΚΑ ΚΑΙ ΧΡΩΜΑΤΑ

GRANITEK NATURAL GRANITE EFFECT

		ΚΩΔΙΚΟΣ
METAL	**Titanium** M73	LMU50073
	Aluminium M79	LMU50079
MATT	**Nero** G40	LGU50040
	Tortora G43	LGU50043
	Bianco G68	LGU50068
CLASSIC	**Avena** G51	LGU50051
	Bianco Antico G62	LGU50062

UNICO **480**



Titanium
M73

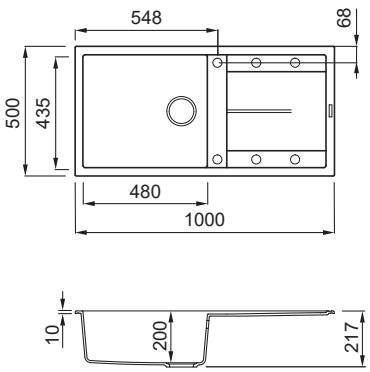

Νεροχύτης μιας λεκάνης
με πάγκο αποστράγγισης

600 | 200 | XL

ΧΑΡΑΚΤΗΡΙΣΤΙΚΑ

Διαστάσεις (mm)	**1000 x 500**
Βάση (mm)	**600**
Οπή για εγκατάσταση (mm)	**980 x 480**
Βάθος λεκάνης (mm)	**200**
Εγκατάσταση	**Ένθετος**
Τοποθέτηση	**Αντιστρεφόμενος**

ΠΡΟΤΕΙΝΟΜΕΝΑ ΑΞΕΣΟΥΑΡ

88 | 97 | 25 | 156 | 163 | 194 | 195

ΥΛΙΚΑ ΚΑΙ ΧΡΩΜΑΤΑ

GRANITEK NATURAL GRANITE EFFECT

		ΚΩΔΙΚΟΣ
METAL	**Titanium** M73	LMU48073
	Aluminium M79	LMU48079
MATT	**Nero** G40	LGU48040
	Tortora G43	LGU48043
	Bianco G68	LGU48068
CLASSIC	**Avena** G51	LGU48051
	Bianco Antico G62	LGU48062

UNICO **410**



Aluminium
M79

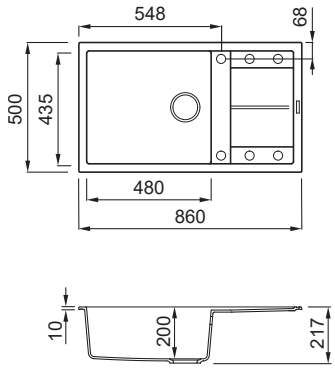

Νεροχύτης μιας λεκάνης
με πάγκο αποστράγγισης



ΧΑΡΑΚΤΗΡΙΣΤΙΚΑ

Διαστάσεις (mm)	**860 x 500**
Βάση (mm)	**600**
Οπή για εγκατάσταση (mm)	**840 x 480**
Βάθος λεκάνης (mm)	**200**
Εγκατάσταση	**Ένθετος**
Τοποθέτηση	**Αντιστρεφόμενος**

ΠΡΟΤΕΙΝΟΜΕΝΑ ΑΞΕΣΟΥΑΡ

88 97 25 156 163 194 195

ΥΛΙΚΑ ΚΑΙ ΧΡΩΜΑΤΑ

GRANITEK NATURAL GRANITE EFFECT

		ΚΩΔΙΚΟΣ
METAL	**Titanium** M73	LMU41073
	Aluminium M79	LMU41079
MATT	**Nero** G40	LGU41040
	Tortora G43	LGU41043
	Bianco G68	LGU41068
CLASSIC	**Avena** G51	LGU41051
	Bianco Antico G62	LGU41062

UNICO **310**



Aluminium
M79

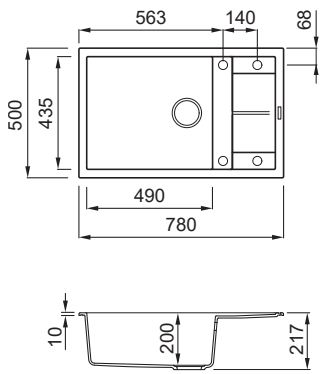

Νεροχύτης μιας λεκάνης
με πάγκο αποστράγγισης



ΧΑΡΑΚΤΗΡΙΣΤΙΚΑ

Διαστάσεις (mm)	**780 x 500**
Βάση (mm)	**600 ||| 800 αν είναι το πρώτο ερμάριο**
Οπή για εγκατάσταση (mm)	**760 x 480**
Βάθος λεκάνης (mm)	**200**
Εγκατάσταση	**Ένθετος**
Τοποθέτηση	**Αντιστρεφόμενος**

ΠΡΟΤΕΙΝΟΜΕΝΑ ΑΞΕΣΟΥΑΡ

88 97 25 156 163 194 195

ΥΛΙΚΑ ΚΑΙ ΧΡΩΜΑΤΑ

GRANITEK NATURAL GRANITE EFFECT

		ΚΩΔΙΚΟΣ
METAL	**Titanium** M73	LMU31073
	Aluminium M79	LMU31079
MATT	**Nero** G40	LGU31040
	Tortora G43	LGU31043
	Bianco G68	LGU31068
CLASSIC	**Avena** G51	LGU31051
	Bianco Antico G62	LGU31062

UNICO **CORNER**



Bianco
G68

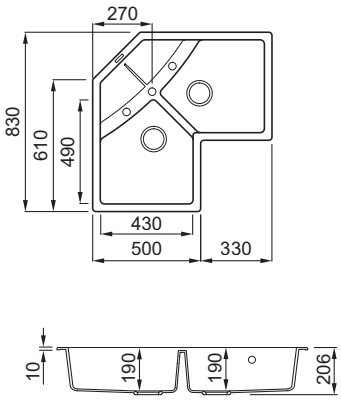

Γωνιακός νεροχύτης δύο λεκανών



ΧΑΡΑΚΤΗΡΙΣΤΙΚΑ

Διαστάσεις (mm)	**830 x 830**
Βάση (mm)	**Γωνιακή**
Οπή για εγκατάσταση (mm)	**Σχεδιάγραμμα***
Βάθος 1ης λεκάνης (mm)	**190**
Βάθος 2ης λεκάνης (mm)	**190**
Εγκατάσταση	**Ένθετος**
Τοποθέτηση	**Αντιστρεφόμενος**

ΠΡΟΤΕΙΝΟΜΕΝΑ ΑΞΕΣΟΥΑΡ

88 96 25 156 163

ΥΛΙΚΑ ΚΑΙ ΧΡΩΜΑΤΑ

		ΚΩΔΙΚΟΣ
METAL	**Titanium** M73	LMUCOR73
	Aluminium M79	LMUCOR79
MATT	**Nero** G40	LGUCOR40
	Tortora G43	LGUCOR43
	Bianco G68	LGUCOR68
CLASSIC	**Avena** G51	LGUCOR51
	Bianco Antico G62	LGUCOR62

*Το σχεδιάγραμμα περιλαμβάνεται και είναι διαθέσιμο για λήψη στην αντίστοιχη ενότητα στο www.elleci.com/it


Sink Unico Corner Nero G40

ΣΕΙΡΑ
EGO

ΕΝΘΕΤΟΣ



ΠΕΡΙΣΣΟΤΕΡΕΣ
ΠΛΗΡΟΦΟΡΙΕΣ
ΤΗΣ ΣΕΙΡΑΣ EGO

ΚΑΤΑΠΛΗΚΤΙΚΟ ΣΧΕΔΙΟ

Μια συλλογή από νεροχύτες σχεδιασμένους για άλλα γούστα. Οι γραμμές τους είναι πολύ λεπτές και σχηματίζουν καμπύλες που δημιουργούν ένα σαγηνευτικό σχέδιο. Κάθε μοντέλο μπορεί να συνδυαστεί με μια σειρά από αξεσουάρ και διάφορα χρώματα.

Κιτ νεροχύτη: Σιφόνι εξοικονόμησης χώρου, στρογγυλή υπερχείλιση, βαλβίδα και εξαρτήματα στερέωσης.

ΣΕΙΡΑ **EGO**

ΔΙΑΘΕΣΙΜΑ ΑΞΕΣΟΥΑΡ

ΚΑΤΑΠΛΗΚΤΙΚΟ ΣΧΕΔΙΟ

GRANITEK®
NATURAL GRANITE EFFECT

- **Aluminium** M79
- **Nero** G40
- **Tortora** G43
- **Bianco** G68
- **Avena** G51

EGO **480**



Nero
G40

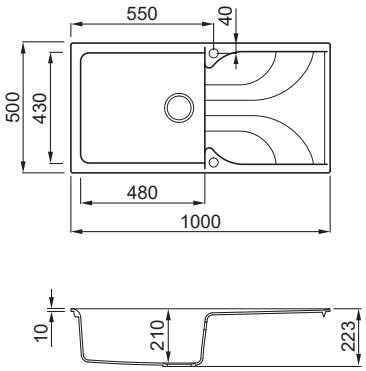

Νεροχύτης μιας λεκάνης
με πάγκο αποστράγγισης

600 | 210 | XL

ΧΑΡΑΚΤΗΡΙΣΤΙΚΑ

Διαστάσεις (mm)	**1000 x 500**
Βάση (mm)	**600**
Οπή για εγκατάσταση (mm)	**980 x 485**
Βάθος λεκάνης (mm)	**210**
Εγκατάσταση	**Ένθετος**
Τοποθέτηση	**Αντιστρεφόμενος**

ΠΡΟΤΕΙΝΟΜΕΝΑ ΑΞΕΣΟΥΑΡ

88 | 97 | 156 | 163

ΥΛΙΚΑ ΚΑΙ ΧΡΩΜΑΤΑ

	GRANITEK NATURAL GRANITE EFFECT	ΚΩΔΙΚΟΣ
METAL	**Titanium** M73	LMU48073
MATT	**Nero** G40	LGU48040
	Tortora G43	LGU48043
	Bianco G68	LGU48068
CLASSIC	**Avena** G51	LGU48051

EGO **450**



Bianco
G68

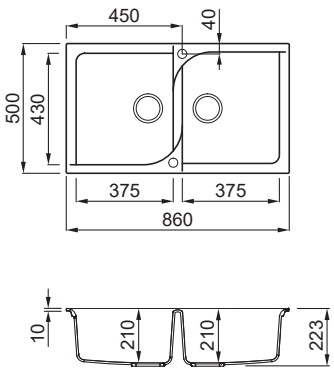

Νεροχύτης δύο λεκανών

900 | 210

ΧΑΡΑΚΤΗΡΙΣΤΙΚΑ

Διαστάσεις (mm)	**860 x 500**
Βάση (mm)	**900**
Οπή για εγκατάσταση (mm)	**840 x 485**
Βάθος 1ης λεκάνης (mm)	**210**
Βάθος 2ης λεκάνης (mm)	**210**
Εγκατάσταση	**Ένθετος**
Τοποθέτηση	**Αντιστρεφόμενος**

ΠΡΟΤΕΙΝΟΜΕΝΑ ΑΞΕΣΟΥΑΡ

88 | 96 | 156 | 163

ΥΛΙΚΑ ΚΑΙ ΧΡΩΜΑΤΑ

	GRANITEK NATURAL GRANITE EFFECT	ΚΩΔΙΚΟΣ
METAL	**Titanium** M73	LMU45073
MATT	**Nero** G40	LGU45040
	Tortora G43	LGU45043
	Bianco G68	LGU45068
CLASSIC	**Avena** G51	LGU45051

ΣΕΙΡΑ
LIFE

ΕΝΘΕΤΟΣ



ΠΕΡΙΣΣΟΤΕΡΕΣ
ΠΛΗΡΟΦΟΡΙΕΣ
ΤΗΣ ΣΕΙΡΑΣ LIFE

ΚΑΘΗΜΕΡΙΝΟΤΗΤΑ

Το κλασικό συναντά το μοντέρνο μέσα από διακριτικά, απλά, βασικά σχήματα και γραμμές.
Η αισθητική εστιάζει στην ουσία, στη συγκεκριμένη λειτουργικότητα που είναι σημαντική στην καθημερινή χρήση.

Κιτ νεροχύτη: Σιφόνι εξοικονόμησης χώρου, στρογγυλή υπερχείλιση, βαλβίδα και εξαρτήματα στερέωσης.

ΣΕΙΡΑ **LIFE**

ΔΙΑΘΕΣΙΜΑ ΑΞΕΣΟΥΑΡ

ΛΕΚΑΝΗ ΜΕ ΣΤΡΟΓΓΥΛΕΣ ΓΩΝΙΕΣ

ΒΑΣΙΚΟΣ ΣΧΕΔΙΑΣΜΟΣ

GRANITEK®
NATURAL GRANITE EFFECT

- **Titanium** M73
- **Aluminium** M79
- **Nero** G40
- **Tortora** G43
- **Bianco** G68
- **Avena** G51
- **Bianco Antico** G62

LIFE **500** NEW



Bianco
G68

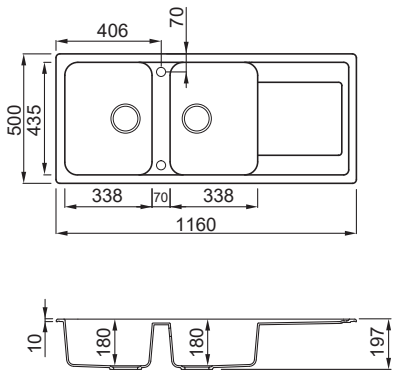

Νεροχύτης δύο λεκανών
με πάγκο αποστράγγισης

800 | 900 | 180

ΧΑΡΑΚΤΗΡΙΣΤΙΚΑ

Διαστάσεις (mm)	**1160 x 500**
Βάση (mm)	**800 ||| 900 αν είναι το πρώτο ερμάριο**
Οπή για εγκατάσταση (mm)	**1140 x 480**
Βάθος 1ης λεκάνης (mm)	**180**
Βάθος 2ης λεκάνης (mm)	**180**
Εγκατάσταση	**Ένθετος**
Τοποθέτηση	**Αντιστρεφόμενος**

ΠΡΟΤΕΙΝΟΜΕΝΑ ΑΞΕΣΟΥΑΡ

88 | 96 | 156 | 163

ΥΛΙΚΑ ΚΑΙ ΧΡΩΜΑΤΑ

GRANITEK NATURAL GRANITE EFFECT

		ΚΩΔΙΚΟΣ
METAL	**Titanium** M73	LM250073
	Aluminium M79	LM250079
MATT	**Nero** G40	LG250040
	Tortora G43	LG250043
	Bianco G68	LG250068
CLASSIC	**Avena** G51	LG250051
	Bianco Antico G62	LG250062

LIFE **480** NEW



Bianco
G68

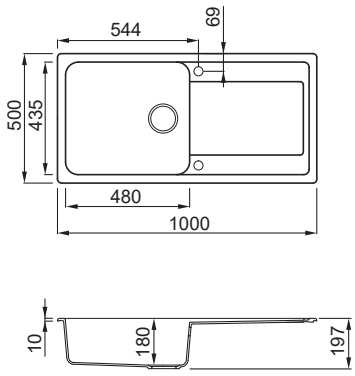

Νεροχύτης μιας λεκάνης
με πάγκο αποστράγγισης

600 | 180 | XL

ΧΑΡΑΚΤΗΡΙΣΤΙΚΑ

Διαστάσεις (mm)	**1000 x 500**
Βάση (mm)	**600**
Οπή για εγκατάσταση (mm)	**980 x 480**
Βάθος λεκάνης (mm)	**180**
Εγκατάσταση	**Ένθετος**
Τοποθέτηση	**Αντιστρεφόμενος**

ΠΡΟΤΕΙΝΟΜΕΝΑ ΑΞΕΣΟΥΑΡ

88 | 97 | 156 | 163

ΥΛΙΚΑ ΚΑΙ ΧΡΩΜΑΤΑ

GRANITEK NATURAL GRANITE EFFECT

		ΚΩΔΙΚΟΣ
METAL	**Titanium** M73	LM248073
	Aluminium M79	LM248079
MATT	**Nero** G40	LG248040
	Tortora G43	LG248043
	Bianco G68	LG248068
CLASSIC	**Avena** G51	LG248051
	Bianco Antico G62	LG248062

LIFE **410** NEW

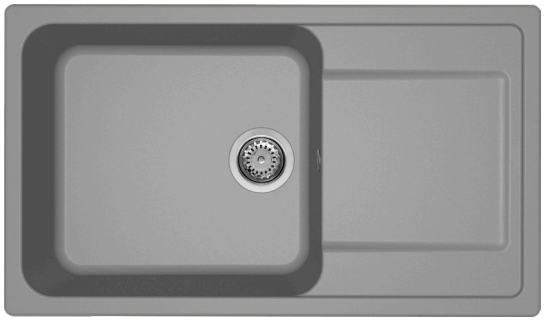

Titanium
M73

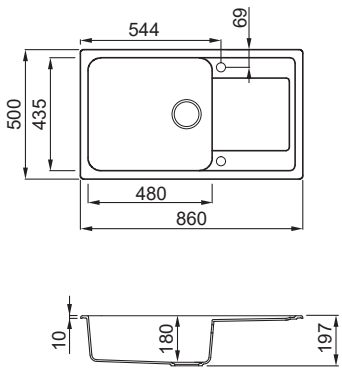

Νεροχύτης μιας λεκάνης
με πάγκο αποστράγγισης

600 | 180 | XL

ΧΑΡΑΚΤΗΡΙΣΤΙΚΑ

Διαστάσεις (mm)	**860 x 500**
Βάση (mm)	**600**
Οπή για εγκατάσταση (mm)	**840 x 480**
Βάθος λεκάνης (mm)	**180**
Εγκατάσταση	**Ένθετος**
Τοποθέτηση	**Αντιστρεφόμενος**

ΠΡΟΤΕΙΝΟΜΕΝΑ ΑΞΕΣΟΥΑΡ

88 | 97 | 156 | 163

ΥΛΙΚΑ ΚΑΙ ΧΡΩΜΑΤΑ

GRANITEK NATURAL GRANITE EFFECT

		ΚΩΔΙΚΟΣ
METAL	**Titanium** M73	LM241073
	Aluminium M79	LM241079
MATT	**Nero** G40	LG241040
	Tortora G43	LG241043
	Bianco G68	LG241068
CLASSIC	**Avena** G51	LG241051
	Bianco Antico G62	LG241062

LIFE **400** NEW

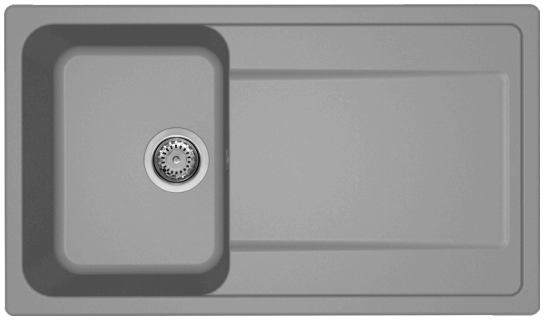

Titanium
M73

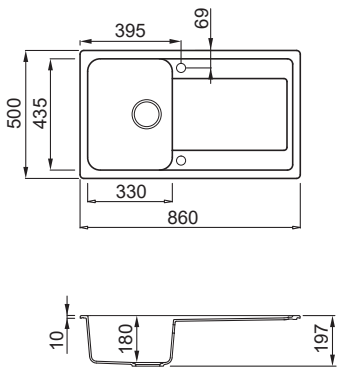

Νεροχύτης μιας λεκάνης
με πάγκο αποστράγγισης

450 | 180

ΧΑΡΑΚΤΗΡΙΣΤΙΚΑ

Διαστάσεις (mm)	**860 x 500**
Βάση (mm)	**450**
Οπή για εγκατάσταση (mm)	**840 x 480**
Βάθος λεκάνης (mm)	**180**
Εγκατάσταση	**Ένθετος**
Τοποθέτηση	**Αντιστρεφόμενος**

ΠΡΟΤΕΙΝΟΜΕΝΑ ΑΞΕΣΟΥΑΡ

88 | 97 | 156 | 163

ΥΛΙΚΑ ΚΑΙ ΧΡΩΜΑΤΑ

GRANITEK NATURAL GRANITE EFFECT

		ΚΩΔΙΚΟΣ
METAL	**Titanium** M73	LM240073
	Aluminium M79	LM240079
MATT	**Nero** G40	LG240040
	Tortora G43	LG240043
	Bianco G68	LG240068
CLASSIC	**Avena** G51	LG240051
	Bianco Antico G62	LG240062

LIFE **300** NEW



Tortora
G43

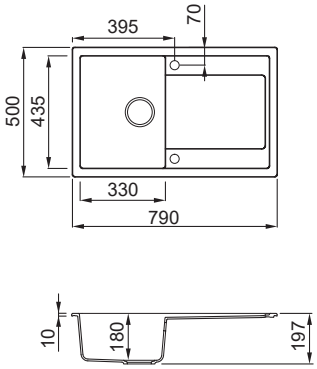

Νεροχύτης μιας λεκάνης
με πάγκο αποστράγγισης



ΧΑΡΑΚΤΗΡΙΣΤΙΚΑ

Διαστάσεις (mm)	**790 x 500**
Βάση (mm)	**450**
Οπή για εγκατάσταση (mm)	**770 x 480**
Βάθος λεκάνης (mm)	**180**
Εγκατάσταση	**Ένθετος**
Τοποθέτηση	**Αντιστρεφόμενος**

ΠΡΟΤΕΙΝΟΜΕΝΑ ΑΞΕΣΟΥΑΡ

88 97 156 163

ΥΛΙΚΑ ΚΑΙ ΧΡΩΜΑΤΑ

	GRANITEK NATURAL GRANITE EFFECT	ΚΩΔΙΚΟΣ
METAL	**Titanium** M73	LM230073
	Aluminium M79	LM230079
MATT	**Nero** G40	LG230040
	Tortora G43	LG230043
	Bianco G68	LG230068
CLASSIC	**Avena** G51	LG230051
	Bianco Antico G62	LG230062

LIFE **450** NEW



Tortora
G43

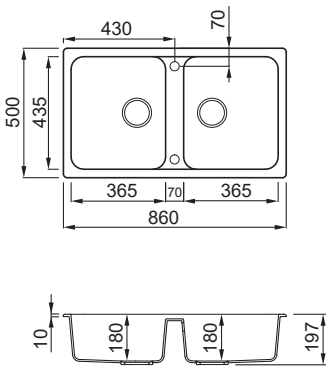

Νεροχύτης δύο λεκανών



ΧΑΡΑΚΤΗΡΙΣΤΙΚΑ

Διαστάσεις (mm)	**860 x 500**
Βάση (mm)	**900**
Οπή για εγκατάσταση (mm)	**840 x 480**
Βάθος 1ης λεκάνης (mm)	**180**
Βάθος 2ης λεκάνης (mm)	**180**
Εγκατάσταση	**Ένθετος**
Τοποθέτηση	**Αντιστρεφόμενος**

ΠΡΟΤΕΙΝΟΜΕΝΑ ΑΞΕΣΟΥΑΡ

88 96 156 163

ΥΛΙΚΑ ΚΑΙ ΧΡΩΜΑΤΑ

	GRANITEK NATURAL GRANITE EFFECT	ΚΩΔΙΚΟΣ
METAL	**Titanium** M73	LM245073
	Aluminium M79	LM245079
MATT	**Nero** G40	LG245040
	Tortora G43	LG245043
	Bianco G68	LG245068
CLASSIC	**Avena** G51	LG245051
	Bianco Antico G62	LG245062

ΣΕΙΡΑ
FOX

ΕΝΘΕΤΟΣ



ΠΕΡΙΣΣΟΤΕΡΕΣ ΠΛΗΡΟΦΟΡΙΕΣ ΤΗΣ ΣΕΙΡΑΣ FOX

ΠΟΛΥΠΡΟΣΑΡΜΟΓΗ ΚΑΙ ΕΥΚΟΛΙΑ

Μια συλλογή από εξαιρετικά ευέλικτους νεροχύτες. Προσαρμόζονται τέλεια για να ταιριάζουν σε κάθε διαθέσιμο χώρο. Κάθε μοντέλο μπορεί να συνδυαστεί με μια σειρά από αξεσουάρ και διάφορα χρώματα.

Κιτ νεροχύτη: Σιφόνι εξοικονόμησης χώρου, στρογγυλή υπερχείλιση, βαλβίδα και εξαρτήματα στερέωσης.

ΣΕΙΡΑ **FOX**

ΛΕΚΑΝΗ ΜΕ ΣΤΡΟΓΓΥΛΕΣ ΓΩΝΙΕΣ

ΔΙΑΘΕΣΙΜΑ ΑΞΕΣΟΥΑΡ

GRANITEK
NATURAL GRANITE EFFECT

- **Titanium** M73
- **Aluminium** M79
- **Nero** G40
- **Bianco** G68
- **Avena** G51
- **Bianco Antico** G62

FOX **360**



Avena
G51

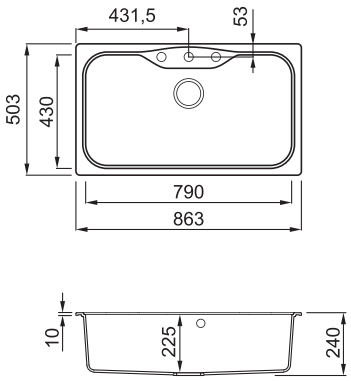

Νεροχύτης μιας λεκάνης

900 | 225 | XL

ΧΑΡΑΚΤΗΡΙΣΤΙΚΑ

Διαστάσεις (mm)	**863 x 503**
Βάση (mm)	**900**
Οπή για εγκατάσταση (mm)	**840 x 490**
Βάθος λεκάνης (mm)	**225**
Εγκατάσταση	**Ένθετος**
Τοποθέτηση	**Μη-αντιστρεφόμενος**

ΠΡΟΤΕΙΝΟΜΕΝΑ ΑΞΕΣΟΥΑΡ

155 | 97 | 25 | 156 | 163

ΥΛΙΚΑ ΚΑΙ ΧΡΩΜΑΤΑ

GRANITEK NATURAL GRANITE EFFECT

		ΚΩΔΙΚΟΣ
METAL	**Titanium** M73	LMF36073
	Aluminium M79	LMF36079
MATT	**Nero** G40	LGF36040
	Bianco G68	LGF36068
CLASSIC	**Avena** G51	LGF36051
	Bianco Antico G62	LGF36062

FOX **450**



Bianco
G68

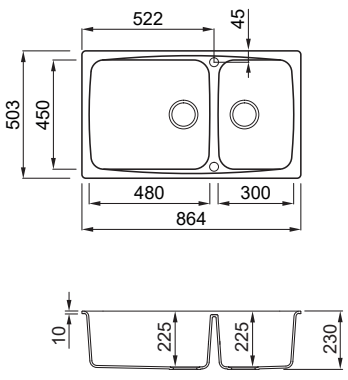

Νεροχύτης δύο λεκανών

900 | 225

ΧΑΡΑΚΤΗΡΙΣΤΙΚΑ

Διαστάσεις (mm)	**864 x 503**
Βάση (mm)	**900**
Οπή για εγκατάσταση (mm)	**840 x 490**
Βάθος 1ης λεκάνης (mm)	**225**
Βάθος 2ης λεκάνης (mm)	**225**
Εγκατάσταση	**Ένθετος**
Τοποθέτηση	**Αντιστρεφόμενος**

ΠΡΟΤΕΙΝΟΜΕΝΑ ΑΞΕΣΟΥΑΡ

88 | 96 | 156 | 163

ΥΛΙΚΑ ΚΑΙ ΧΡΩΜΑΤΑ

GRANITEK NATURAL GRANITE EFFECT

		ΚΩΔΙΚΟΣ
MATT	**Nero** G40	LGF45040
	Bianco G68	LGF45068
CLASSIC	**Avena** G51	LGF45051
	Bianco Antico G62	LGF45062



ΣΕΙΡΑ
ΑΝΟΞΕΙΔΩΤΩΝ ΝΕΡΟΧΥΤΩΝ

2 ANNI · YEARS WARRANTY
GARANTITO

ΔΙΑΜΟΡΦΩΣΤΕ ΤΟΝ ΑΝΟΞΕΙΔΩΤΟ ΝΕΡΟΧΥΤΗ ΣΑΣ

Επιλέξτε τη σειρά, τον τύπο και τα αξεσουάρ
για να διαμορφώσετε τον ιδανικό νεροχύτη κουζίνας.

ΣΑΤΙΝΕ ΦΙΝΙΡΙΣΜΑ



Ματ ή γυαλιστερό, το ατσάλι παραμένει το ίδιο για χρόνια και διατηρεί την κομψότητα, την υγιεινή και την αντοχή του στη φθορά από την καθημερινή χρήση.

ΑΝΑΛΥΤΙΚΑ ΤΕΧΝΙΚΑ ΣΧΕΔΙΑ
ΣΕΙΡΕΣ ΝΕΡΟΧΥΤΩΝ ΑΠΟ ΑΝΟΞΕΙΔΩΤΟ ΑΤΣΑΛΙ

ΣΕΙΡΑ
COMPASS NEW

Η σειρά Compass διαθέτει ενσωματωμένη βάση μπαταρίας κουζίνας και απλές, ελάχιστες γραμμές. Μονές λεκάνες σε διάφορα μεγέθη, ευέλικτες και πρακτικές στην κουζίνα. Η σειρά COMPASS είναι κατασκευασμένη από ανοξείδωτο ατσάλι AISI 304 18/10.


ΕΝΘΕΤΟΣ


FILOTOP



ΒΑΘΟΣ ΛΕΚΑΝΗΣ 200 ΜΜ


ΠΑΡΕΧΕΤΑΙ ΜΕ ΟΠΗ ΜΠΑΤΑΡΙΑΣ ΚΟΥΖΙΝΑΣ

ΣΕΙΡΑ
ESPRIT NEW

Μια σειρά από κομψούς και λειτουργικούς νεροχύτες με στρογγυλεμένες εσωτερικές γωνίες (12 mm), που μπορούν να τοποθετηθούν με τρείς τρόπους:
Ένθετος: επικάλυψη του πάγκου της κουζίνας.
Ένθετος filotop: εισάγεται σε μια υποδοχή 1mm στον πάγκο της κουζίνας.
Υποκαθήμενος: κάτω από τον πάγκο εργασίας.
Η σειρά ESPRIT είναι κατασκευασμένη από ανοξείδωτο ατσάλι AISI 304 18/10.


ΕΝΘΕΤΟΣ


FILOTOP


ΥΠΟΚΑΘΗ-ΜΕΝΟΣ



ΒΑΘΟΣ ΛΕΚΑΝΗΣ 200 ΜΜ

COMPASS **700** NEW



Satin finish
ST

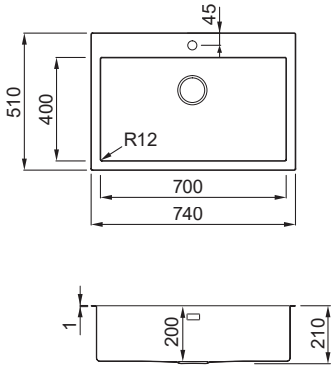

ΥΛΙΚΑ ΚΑΙ ΧΡΩΜΑΤΑ

INOX	ΚΩΔΙΚΟΣ
Satin finish ST	LIM700SAC

Νεροχύτης μιας λεκάνης από σατινέ ανοξείδωτο ατσάλι AISI 304, πάχους 10/10

800 | 200

ΧΑΡΑΚΤΗΡΙΣΤΙΚΑ

Διαστάσεις (mm)	**740 x 510**
Ακτίνα λεκάνης (mm)	**12**
Βάση (mm)	**800**
Οπή για εγκατάσταση (mm)	**730 x 495 R10 (ένθετος flat), 730 x 495 (filotop)**
Βάθος λεκάνης (mm)	**200**
Εγκατάσταση	**Ένθετος flat, filotop**
Τοποθέτηση	**Μη-αντιστρεφόμενος**

Βάση τοποθέτησης μπαταρίας κουζίνας στην άκρη

ΠΡΟΤΕΙΝΟΜΕΝΑ ΑΞΕΣΟΥΑΡ

91 | 152 | 157

Κιτ νεροχύτη: Σιφόνι εξοικονόμησης χώρου, υπερχείλιση, βαλβίδα και εξαρτήματα στερέωσης.

COMPASS **500** NEW



Satin finish
ST

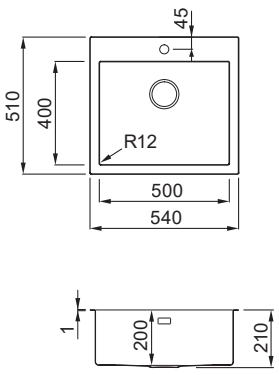

ΥΛΙΚΑ ΚΑΙ ΧΡΩΜΑΤΑ

INOX	ΚΩΔΙΚΟΣ
Satin finish ST	LIM500SAC

Νεροχύτης μιας λεκάνης από σατινέ ανοξείδωτο ατσάλι AISI 304, πάχους 10/10

600 | 200

ΧΑΡΑΚΤΗΡΙΣΤΙΚΑ

Διαστάσεις (mm)	**540 x 510**
Ακτίνα λεκάνης (mm)	**12**
Βάση (mm)	**600**
Οπή για εγκατάστασης (mm)	**530 x 495 R10 (ένθετος flat), 530 x 495 (filotop)**
Βάθος λεκάνης (mm)	**200**
Εγκατάσταση	**Ένθετος flat, filotop**
Τοποθέτηση	**Μη-αντιστρεφόμενος**

Βάση τοποθέτησης μπαταρίας κουζίνας στην άκρη

ΠΡΟΤΕΙΝΟΜΕΝΑ ΑΞΕΣΟΥΑΡ

91 | 152 | 157

Κιτ νεροχύτη: Σιφόνι εξοικονόμησης χώρου, υπερχείλιση, βαλβίδα και εξαρτήματα στερέωσης.

COMPASS **400** NEW

ΥΛΙΚΑ ΚΑΙ ΧΡΩΜΑΤΑ

INOX	**ΚΩΔΙΚΟΣ**
Satin finish ST	LIM400SAC



Satin finish
ST

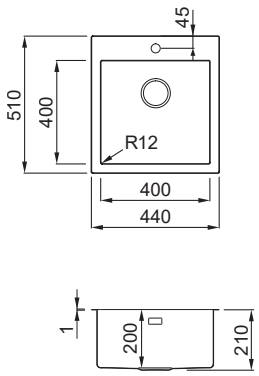

Νεροχύτης μιας λεκάνης από σατινέ ανοξείδωτο ατσάλι AISI 304, πάχους 10/10



ΧΑΡΑΚΤΗΡΙΣΤΙΚΑ

Διαστάσεις (mm)	**440 x 510**
Ακτίνα λεκάνης (mm)	**12**
Βάση (mm)	**600 (ένθετος flat), 600 (filotop)**
Οπή για εγκατάσταση (mm)	**430 x 495 R10 (ένθετος flat), 430 x 495 (filotop)**
Βάθος λεκάνης (mm)	**200**
Εγκατάσταση	**Ένθετος flat, filotop**
Τοποθέτηση	**Μη-αντιστρεφόμενος**

Βάση τοποθέτησης μπαταρίας κουζίνας στην άκρη

ΠΡΟΤΕΙΝΟΜΕΝΑ ΑΞΕΣΟΥΑΡ

91 152 157 75 9

Κιτ νεροχύτη: Σιφόνι εξοικονόμησης χώρου, υπερχείλιση, βαλβίδα και εξαρτήματα στερέωσης.

ΑΞΕΣΟΥΑΡ ΓΙΑ ΤΟΥΣ ΑΝΟΞΕΙΔΩΤΟΥΣ ΝΕΡΟΧΥΤΕΣ

ΣΕΙΡΑ **COMPASS**

91
420 ΕΠΙΦΑΝΕΙΑ ΚΟΠΗΣ
ATH040OL
Σελίδα **59**



152
418 ΣΟΥΡΩΤΗΡΙ
AVP035BK
Σελίδα **61**



157
ΣΧΑΡΑ ΝΕΡΟΧΥΤΗ FLEX 440
ARS013BK
Σελίδα **60**

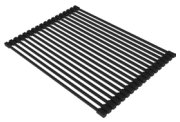

ESPRIT **700** NEW



Satin finish
ST

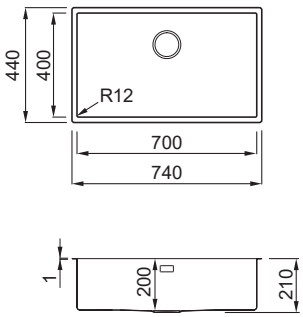

ΥΛΙΚΑ ΚΑΙ ΧΡΩΜΑΤΑ

INOX	**ΚΩΔΙΚΟΣ**
Satin finish ST	LIE700SAC

Νεροχύτης μιας λεκάνης από σατινέ ανοξείδωτο ατσάλι AISI 304, πάχους 10/10



ΧΑΡΑΚΤΗΡΙΣΤΙΚΑ

Διαστάσεις (mm)	**740 x 440**
Ακτίνα λεκάνης (mm)	**12**
Βάση (mm)	**800**
Οπή για εγκατάσταση (mm)	**730 x 430 R10 (ένθετος flat), 701 x 401 R13 (υποκαθήμενος), 730 x 430 (filotop)**
Βάθος λεκάνης (mm)	**200**
Εγκατάσταση	**Ένθετος flat, filotop, υποκαθήμενος**
Τοποθέτηση	**Μη-αντιστρεφόμενος**

ΠΡΟΤΕΙΝΟΜΕΝΑ ΑΞΕΣΟΥΑΡ

91 152 157

Κιτ νεροχύτη: Σιφόνι εξοικονόμησης χώρου, υπερχείλιση, βαλβίδα και εξαρτήματα στερέωσης.

ESPRIT **500** NEW



Satin finish
ST

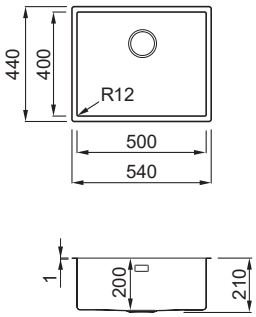

ΥΛΙΚΑ ΚΑΙ ΧΡΩΜΑΤΑ

INOX	**ΚΩΔΙΚΟΣ**
Satin finish ST	LIE500SAC

Νεροχύτης μιας λεκάνης από σατινέ ανοξείδωτο ατσάλι AISI 304, πάχους 10/10



ΧΑΡΑΚΤΗΡΙΣΤΙΚΑ

Διαστάσεις (mm)	**540 x 440**
Ακτίνα λεκάνης (mm)	**12**
Βάση (mm)	**600**
Οπή για εγκατάσταση (mm)	**530 x 430 R10 (ένθετος flat), 501 x 401 R13 (υποκαθήμενος), 530 x 430 (filotop)**
Βάθος λεκάνης (mm)	**200**
Εγκατάσταση	**Ένθετος flat, filotop, υποκαθήμενος**
Τοποθέτηση	**Μη-αντιστρεφόμενος**

ΠΡΟΤΕΙΝΟΜΕΝΑ ΑΞΕΣΟΥΑΡ

91 152 157

Κιτ νεροχύτη: Σιφόνι εξοικονόμησης χώρου, υπερχείλιση, βαλβίδα και εξαρτήματα στερέωσης.

ESPRIT **400** NEW

ΥΛΙΚΑ ΚΑΙ ΧΡΩΜΑΤΑ

INOX	ΚΩΔΙΚΟΣ
Satin finish ST	LIE400SAC



Satin finish
ST

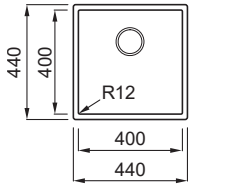

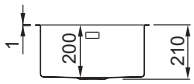

Νεροχύτης μιας λεκάνης από σατινέ ανοξείδωτο ατσάλι AISI 304, πάχους 10/10



ΧΑΡΑΚΤΗΡΙΣΤΙΚΑ

Διαστάσεις (mm)	**440 x 440**
Ακτίνα λεκάνης (mm)	**12**
Βάση (mm)	**600 (ένθετος flat, υποκαθήμενος), 600 (filotop)**
Οπή για εγκατάσταση (mm)	**430 x 430 R10 (ένθετος flat), 401 x 401 R13 (υποκαθήμενος), 430 x 430 (filotop)**
Βάθος λεκάνης (mm)	**200**
Εγκατάσταση	**Ένθετος flat, filotop, υποκαθήμενος**
Τοποθέτηση	**Μη-αντιστρεφόμενος**

ΠΡΟΤΕΙΝΟΜΕΝΑ ΑΞΕΣΟΥΑΡ

91 152 157

Κιτ νεροχύτη: Σιφόνι εξοικονόμησης χώρου, υπερχείλιση, βαλβίδα και εξαρτήματα στερέωσης.

ΑΞΕΣΟΥΑΡ ΓΙΑ ΤΟΥΣ ΑΝΟΞΕΙΔΩΤΟΥΣ ΝΕΡΟΧΥΤΕΣ

ΣΕΙΡΑ **ESPRIT**

91
420 ΕΠΙΦΑΝΕΙΑ ΚΟΠΗΣ

ATH040OL

Σελίδα **59**



152
418 ΣΟΥΡΩΤΗΡΙ

AVP035BK

Σελίδα **61**



157
ΣΧΑΡΑ ΝΕΡΟΧΥΤΗ FLEX 440

ARS013BK

Σελίδα **60**

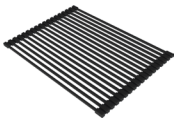



Ανοξείδωτος νεροχύτης Compass 700 | Μπαταρία κουζίνας Flux Chrome | Σχάρα Flex 500

ΣΥΛΛΟΓΗ
ΑΞΕΣΟΥΑΡ



ΤΟ ΙΔΑΝΙΚΟ ΤΑΙΡΙ
ΓΙΑ ΚΑΘΕ ΣΤΙΓΜΗ

Τα αξεσουάρ Elleci γίνονται οι τέλειοι σύμμαχοι στην κουζίνα σου, βελτιστοποιώντας το χώρο προετοιμασίας μέσω λειτουργικών λύσεων που μπορούν να προσφέρουν. Δώστε μια ξεχωριστή πινελιά που κάνει την κουζίνα σας μοναδική.

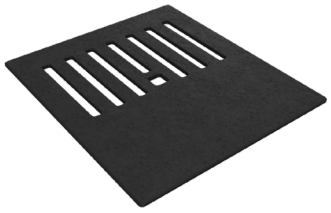

- BLACK
- GREY
- WOOD
- QUERCIA
- OLMO



BEST WORKSTATION
ΕΠΙΦΑΝΕΙΑ ΚΟΠΗΣ

Μια ειδική επιφάνεια κοπής που μετατρέπεται σε ένα πολυλειτουργικό σύστημα εξοικονόμησης χώρου, καθώς μπορεί να χρησιμοποιηθεί τόσο στην άκρη του νεροχύτη όσο και στο εσωτερικό του.

BEST WORKSTATION
ΣΟΥΡΩΤΗΡΙ

Το ιδανικό αξεσουάρ για οργάνωση.





ΜΑΥΡΟ

ΧΡΩΜΕ

ΣΤΡΟΓΓΥΛΗ ΑΝΤΛΙΑ ΣΑΠΟΥΝΙΟΥ

Ένα βολικό ενσωματωμένο αξεσουάρ που δημιουργεί επιπλέον χώρο στο νεροχύτη.

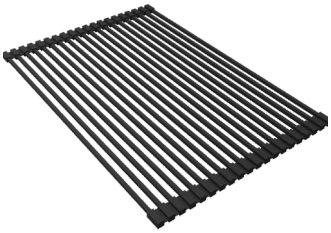

ΣΧΑΡΑ ΝΕΡΟΧΥΤΗ FLEX 500

Ευέλικτη στη χρήση, αυτή η σχάρα αποστράγγισης είναι πολύ βολική τόσο ως στραγγιστής πιάτων (τοποθετημένο πάνω από το νεροχύτη) όσο και ως επιφάνεια που τοποθετείται στον πάγκο της κουζίνας.



ΜΑΥΡΟ

ΣΑΤΙΝΕ

ΧΡΥΣΟ

FLOW-PRO OPEN UP ΣΥΣΤΗΜΑ ΑΠΟΧΕΤΕΥΣΗΣ

Ο απλός, κομψός σχεδιασμός και η ευκολία στη χρήση το καθιστούν ένα μοντέρνο και κατάλληλο κιτ για κάθε στυλ νεροχύτη.

193 SPAZIO **ΕΠΙΦΑΝΕΙΑ ΚΟΠΗΣ**

Πολυλειτουργική HPL επιφάνεια κοπής



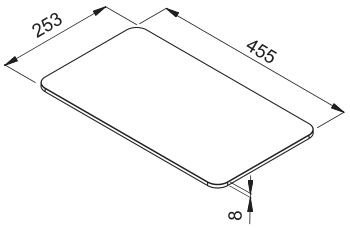

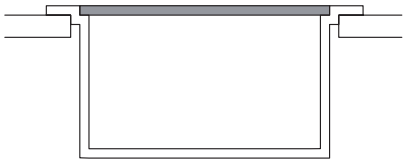

ΔΙΑΘΕΣΙΜΑ ΧΡΩΜΑΤΑ

Μαύρο
ATH123BK
Wood
ATH123WD

ΣΥΜΒΑΤΗ ΜΕ

SPAZIO



88 SLIDING 50 **ΕΠΙΦΑΝΕΙΑ ΚΟΠΗΣ**

Πολυλειτουργική HPL επιφάνεια κοπής



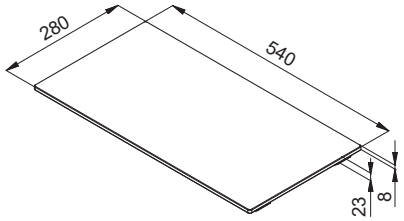

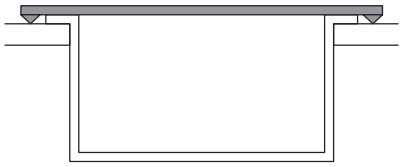

ΔΙΑΘΕΣΙΜΑ ΧΡΩΜΑΤΑ

Μαύρο
ATH010BK
Grey
ATH010GR
Quercia
ATH010QU
Olmo
ATH010OL

ΣΥΜΒΑΤΗ ΜΕ

UNICO
FOX
EGO



89 BEST **ΕΠΙΦΑΝΕΙΑ ΚΟΠΗΣ**

Πολυλειτουργική HPL επιφάνεια κοπής



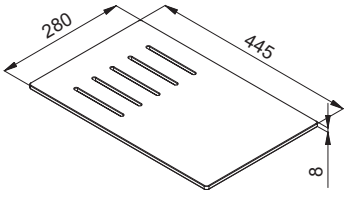

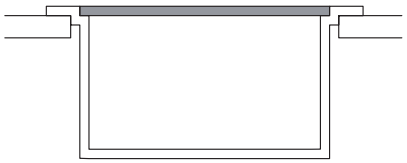

ΔΙΑΘΕΣΙΜΑ ΧΡΩΜΑΤΑ

Μαύρο
ATH020BK
Grey
ATH020GR
Quercia
ATH020QU
Olmo
ATH020OL

ΣΥΜΒΑΤΗ ΜΕ

BEST



91 420 **ΕΠΙΦΑΝΕΙΑ ΚΟΠΗΣ**

Πολυλειτουργική HPL επιφάνεια κοπής



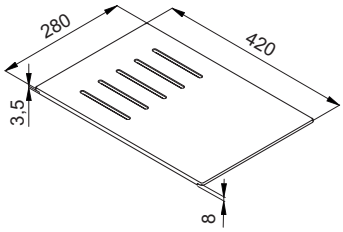

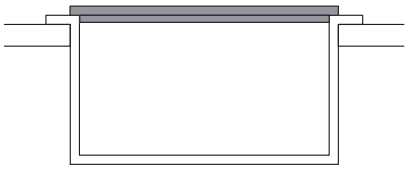

ΔΙΑΘΕΣΙΜΑ ΧΡΩΜΑΤΑ

- **Μαύρο** ATH040BK
- **Grey** ATH040GR
- **Quercia** ATH040QU
- **Olmo** ATH040OL
- **Wood** ATH040WD

ΣΥΜΒΑΤΗ ΜΕ

QUADRA
COMPASS
ESPRIT



155 FOX 360 **ΕΠΙΦΑΝΕΙΑ ΚΟΠΗΣ**

Πολυλειτουργική HPL επιφάνεια κοπής με δίσκο



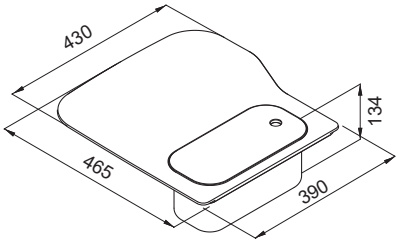

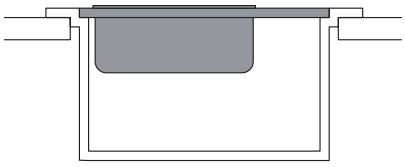

ΔΙΑΘΕΣΙΜΑ ΧΡΩΜΑΤΑ

- **Quercia** ATH130QU
- **Olmo** ATH130OL

ΣΥΜΒΑΤΗ ΜΕ

FOX 360



93 BEST WORKSTATION **ΕΠΙΦΑΝΕΙΑ ΚΟΠΗΣ**

Πολυλειτουργική HPL επιφάνεια κοπής



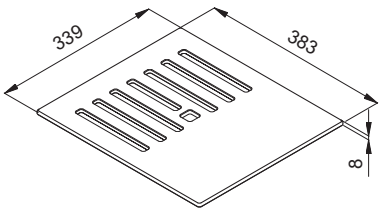

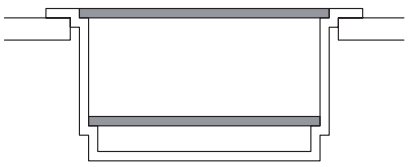

ΔΙΑΘΕΣΙΜΑ ΧΡΩΜΑΤΑ

- **Μαύρο** ATH073BK
- **Grey** ATH073GR
- **Quercia** ATH073QU
- **Olmo** ATH073OL
- **Wood** ATH073WD

ΣΥΜΒΑΤΗ ΜΕ

BEST WORKSTATION

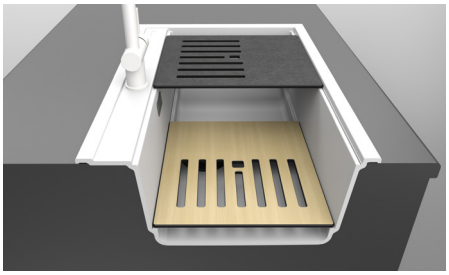

157 FLEX 440 **ΣΧΑΡΑ ΑΠΟΣΤΡΑΓΓΙΣΗΣ**

Σχάρα σιλικόνης flex



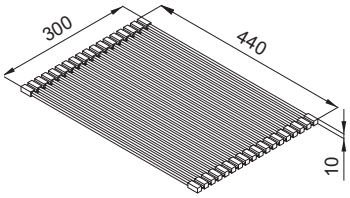

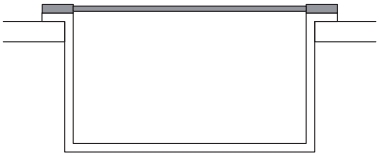

ΔΙΑΘΕΣΙΜΑ ΧΡΩΜΑΤΑ

Μαύρο
ARS013BK

ΣΥΜΒΑΤΗ ΜΕ

QUADRA
COMPASS
ESPRIT



156 FLEX 500 **ΣΧΑΡΑ ΑΠΟΣΤΡΑΓΓΙΣΗΣ**

Σχάρα σιλικόνης flex

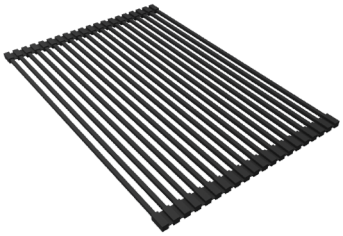

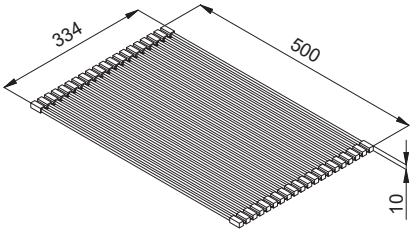

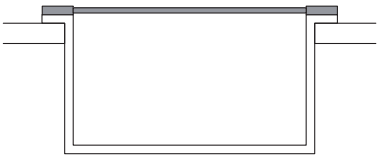

ΔΙΑΘΕΣΙΜΑ ΧΡΩΜΑΤΑ

Μαύρο
ARS023BK

ΣΥΜΒΑΤΗ ΜΕ

UNICO
QUADRA
FOX
EGO
BEST
BEST WORKSTATION

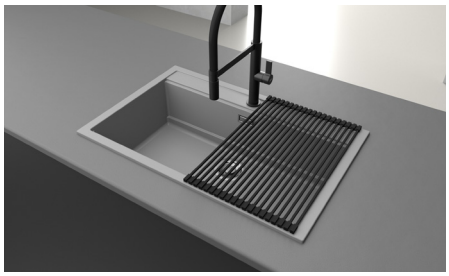

153 BEST WORKSTATION **ΣΟΥΡΩΤΗΡΙ**

Σουρωτήρι πολυπροπυλενίου



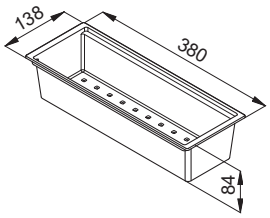

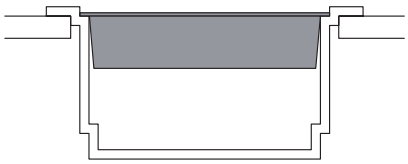

ΔΙΑΘΕΣΙΜΑ ΧΡΩΜΑΤΑ

Μαύρο
AVP034BK

ΣΥΜΒΑΤΟ ΜΕ

BEST WORKSTATION



152 418 **ΣΟΥΡΩΤΗΡΙ**

Σουρωτήρι πολυπροπυλενίου



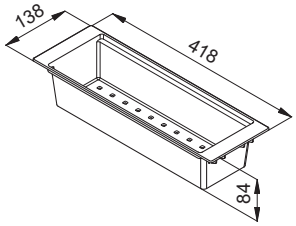

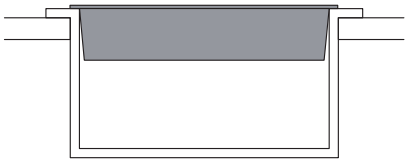

ΔΙΑΘΕΣΙΜΑ ΧΡΩΜΑΤΑ

Μαύρο
AVP035BK

ΣΥΜΒΑΤΟ ΜΕ

QUADRA
COMPASS
ESPRIT



25 ΣΤΡΟΓΓΥΛΗ **ΑΝΤΛΙΑ ΣΑΠΟΥΝΙΟΥ**

Αντλία σαπουνιού



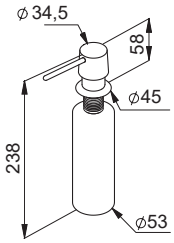



ΔΙΑΘΕΣΙΜΑ ΧΡΩΜΑΤΑ

Χρωμέ
ADI02300
Μαύρο
ADI02300BK

ΣΥΜΒΑΤΗ ΜΕ

UNICO
QUADRA
FOX
BEST WORKSTATION



163 ΣΥΝΘΕΤΙΚΟ **ΚΑΛΥΜΜΑ ΒΑΛΒΙΔΑΣ**

Συνθετικό κάλυμμα βαλβίδας



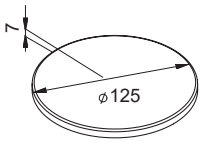

ΣΥΜΒΑΤΟ ΜΕ

UNICO
QUADRA
FOX
EGO
BEST
BEST WORKSTATION

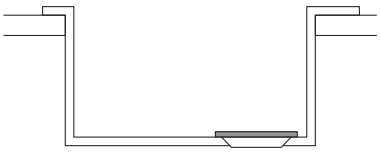

ΔΙΑΘΕΣΙΜΑ ΧΡΩΜΑΤΑ

Μαύρο
AKCP1286
White
AKCP1296
Nero
AGCP1240
Tortora
AGCP1243
Bianco
AGCP1268

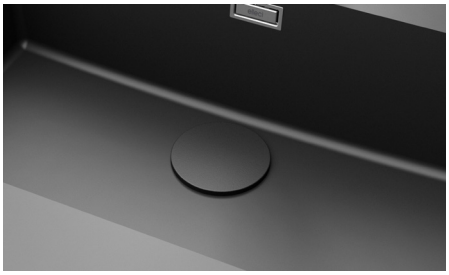

88 ΣΕΤ ΒΑΛΒΙΔΑ ΚΑΙ ΥΠΕΡΧΕΙΛΙΣΗ

Σετ βαλβίδας και υπερχείλισης



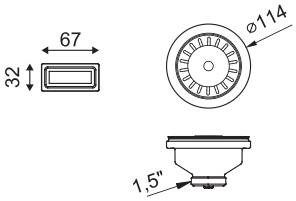

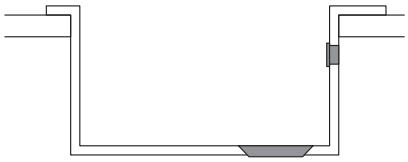

ΔΙΑΘΕΣΙΜΑ ΧΡΩΜΑΤΑ

Μαύρο
COMPP90CTPLUXABK

ΣΥΜΒΑΤΗ ΜΕ

BEST
BEST WORKSTATION



164 ΣΕΤ **FLOW-PRO ΚΑΙ ΥΠΕΡΧΕΙΛΙΣΗ**

Σετ βαλβίδας και υπερχείλισης FLOW-PRO



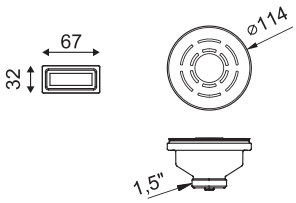

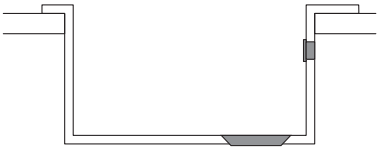

ΔΙΑΘΕΣΙΜΑ ΧΡΩΜΑΤΑ

Μαύρο ματ
KITWPT-F-1VSELL-BK
Χρυσό
KITWPT-F-1VSELL-GD

ΣΥΜΒΑΤΗ ΜΕ

BEST WORKSTATION
BEST



100 ΣΥΣΤΗΜΑ ΑΠΟΧΕΤΕΥΣΗΣ ΜΕ ΧΕΙΡΙΣΜΟ **OPEN-UP**

Σύστημα αποχέτευσης FLOW-PRO 1-δρόμου με χειριστήριο Open-Up



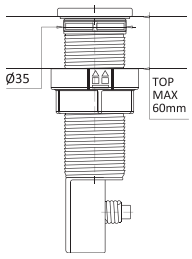

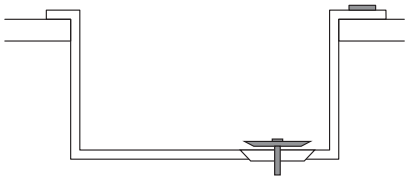

ΔΙΑΘΕΣΙΜΑ ΧΡΩΜΑΤΑ

Ανοξείδωτο ατσάλι
KITASP-F-1VSELL-IN
Χρυσό
KITASP-F-1VSELL-GD
Μαύρο
KITASP-F-1VSELL-BK

ΣΥΜΒΑΤΟ ΜΕ

SPAZIO
BEST WORKSTATION
BEST



97 ΧΕΙΡΙΣΤΗΡΙΟ **POP-UP**

Σετ αυτόματης βαλβίδας 1-δρόμου



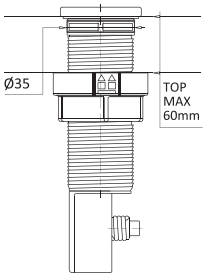

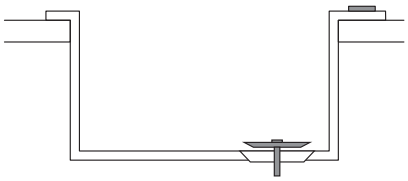

ΔΙΑΘΕΣΙΜΑ ΧΡΩΜΑΤΑ

Χρωμέ
KITASP-A-1VTELL-IN
Μαύρο
KITASP-A-1VTELL-BK

ΣΥΜΒΑΤΟ ΜΕ

UNICO
QUADRA
FOX
EGO



96 2-ΔΡΟΜΩΝ ΣΥΣΤΗΜΑ ΧΕΙΡΙΣΜΟΥ **POP-UP**

Σετ αυτόματης βαλβίδας 2-δρόμων



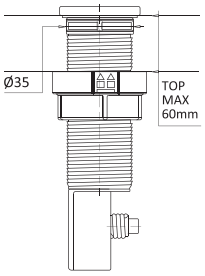

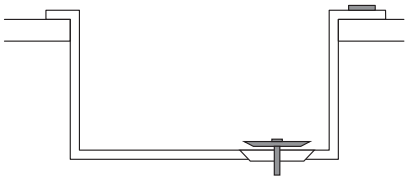

ΔΙΑΘΕΣΙΜΑ ΧΡΩΜΑΤΑ

Χρωμέ
KITASP-A-2VTELL-IN
Μαύρο
KITASP-A-2VTELL-BK

ΣΥΜΒΑΤΟ ΜΕ

UNICO
QUADRA
FOX
EGO



ΑΛΛΑ **ΑΞΕΣΟΥΑΡ**

61 STD L COLANDER



FEATURES

Dimensions (mm) 462 x 134 x 72
Code AVI03305

70 BEST LINE COLANDER



FEATURES

Dimensions (mm) 444 x 142 x 103
Code AVI03000

ΣΥΛΛΟΓΗ

ΜΠΑΤΑΡΙΩΝ ΚΟΥΖΙΝΑΣ

Σχεδιασμένες για να δημιουργούν έναν μοναδικό χώρο και να καλύπτουν τις ανάγκες κάθε τύπου κουζίνας. Οι μπαταρίες κουζίνας Elleci συνδυάζουν αισθητική και λειτουργικότητα. Μια σειρά επώνυμων μπαταριών σε διαφορετικά φινιρίσματα και στυλ: μοντέρνες, βολικές και ταυτόχρονα φιλικές προς το περιβάλλον.





ΓΕΜΑΤΑ ΧΡΩΜΑΤΑ
Μπαταρίες όπου το κάθε μέρος τους και εξάρτημα βάφτηκε στο χρώμα του νεροχύτη, για τέλειο ταίριασμα και αίσθηση απόλυτης συνέχειας.

ΜΕΤΑΛΛΙΚΟ ΦΙΝΙΡΙΣΜΑ
Κομψά, εκλεπτυσμένα φινιρίσματα. Μια οικογενειακή σειρά σχεδιασμένη για να ταιριάζει απόλυτα με τα εξαρτήματα του νεροχύτη μας και τον κόσμο της μαγειρικής Elleci.





ΜΑΥΡΟ ΜΑΤ
Ένα ιδιαίτερο φινίρισμα που ενσωματώνει μία από τις σημαντικότερες τάσεις του σχεδιασμού και επίσης ταιριάζει απόλυτα με σχεδόν οποιοδήποτε στυλ, προσφέροντας ατελείωτες δυνατότητες προσαρμογής.

ΜΗΧΑΝΙΣΜΟΣ ΕΞΟΙΚΟΝΟΜΗΣΗΣ ΕΝΕΡΓΕΙΑΣ
Τεχνολογία που παρέχει μόνο κρύο νερό με το μοχλό στην κεντρική θέση, εξοικονομώντας ενέργεια, κάνοντάς τη φιλική με το περιβάλλον.

ARCADIA NEW



Μπαταρία ενός μοχλού με ψηλό περιστρεφόμενο ρουξούνι και ελεύθερο ψεκαστήρα διπλής δέσμης

ΧΑΡΑΚΤΗΡΙΣΤΙΚΑ

Βάση (mm)	**47**
Περιστρεφ. ρουξούνι	**360°**
Τύπος ρουξουνιού	**Ανοξείδωτο ατσάλι 3/8"**
Μήκος ρουξουνιού	**390 mm**
Φυσίγγιο (ø mm)	**25**
Οπή πάγκου (mm)	**35**

ΦΙΝΙΡΙΣΜΑ	ΚΩΔΙΚΟΣ
Χρωμέ CR	MIKARCCR

ΧΡΩΜΑΤΑ *

Μαύρο BK	MOKARCBK

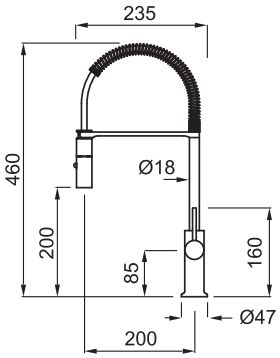



CR Χρωμέ

WAVE



Μπαταρία ενός μοχλού με ψηλό περιστρεφόμενο ρουξούνι σιλικόνης και συρόμενο ψεκαστήρα

ΧΑΡΑΚΤΗΡΙΣΤΙΚΑ

Βάση (mm)	**50**
Περιστρεφ. ρουξούνι	**360°**
Τύπος ρουξουνιού	**Ανοξείδωτο ατσάλι 3/8"**
Μήκος ρουξουνιού	**400 mm**
Φυσίγγιο (ø mm)	**25**
Οπή πάγκου (mm)	**35**

ΦΙΝΙΡΙΣΜΑ	ΚΩΔΙΚΟΣ
Χρωμέ CR	MIKWAVCR

ΧΡΩΜΑΤΑ *

Μαύρο BK	MOKWAVBK

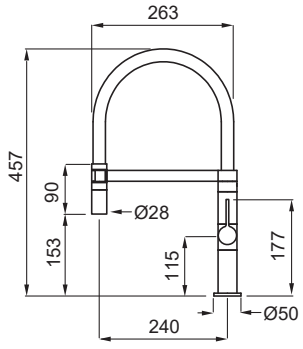



CR Χρωμέ

*Τα χρώματα ταιριάζουν με τα υλικά Keratek και Granitek.

KENT NEW



Μπαταρία ενός μοχλού με περιστρεφόμενο ρουξούνι και τηλεχειριστήριο

ΧΑΡΑΚΤΗΡΙΣΤΙΚΑ

Βάση (mm)	**46 (ρουξούνι) – 52 (χειριστήριο)**
Περιστρεφ. ρουξούνι	**360°**
Τύπος ρουξουνιού	**Ανοξείδωτο ατσάλι 3/8"**
Μήκος ρουξουνιού	**490 mm**
Φυσίγγιο (ø mm)	**25**
Οπή πάγκου (mm)	**35 (ρουξούνι) – 35 (χειριστήριο)**

ΦΙΝΙΡΙΣΜΑ	ΚΩΔΙΚΟΣ
Χρωμέ σατινέ CS	MIKKENCS
Χρυσό GD	MOKKENGD

ΧΡΩΜΑΤΑ *

Μαύρο BK	MOKKENBK

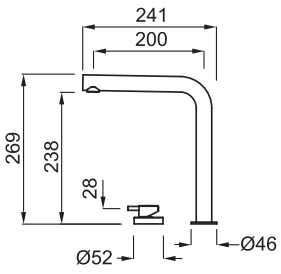



CS Χρωμέ σατινέ

HYPE NEW



Μπαταρία ενός μοχλού με περιστρεφόμενο ρουξούνι

ΧΑΡΑΚΤΗΡΙΣΤΙΚΑ

Βάση (mm)	**47**
Περιστρεφ. ρουξούνι	**360°**
Τύπος ρουξουνιού	**Ανοξείδωτο ατσάλι 3/8"**
Μήκος ρουξουνιού	**390 mm**
Φυσίγγιο (ø mm)	**25**
Οπή πάγκου (mm)	**35**

ΦΙΝΙΡΙΣΜΑ	ΚΩΔΙΚΟΣ
Χρωμέ σατινέ CS	MIKHYPCS
Χρυσό GD	MOKHYPGD

ΧΡΩΜΑΤΑ *

Μαύρο BK	MOKHYPBK

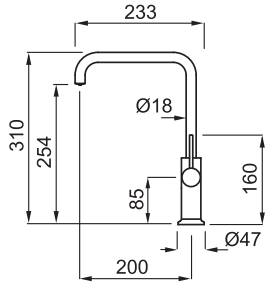



CS Χρωμέ σατινέ

*Τα χρώματα ταιριάζουν με τα υλικά Keratek και Granitek.

FLUX



Μπαταρία ενός μοχλού με περιστρεφόμενο ρουξούνι και συρόμενο ψεκαστήρα διπλής δέσμης

ΧΑΡΑΚΤΗΡΙΣΤΙΚΑ

Βάση (mm)	**50**
Περιστρεφ. ρουξούνι	**360°**
Τύπος ρουξουνιού	**Ανοξείδωτο ατσάλι 3/8"**
Μήκος ρουξουνιού	**550 mm**
Φυσίγγιο (ø mm)	**25**
Οπή πάγκου (mm)	**35**

ΦΙΝΙΡΙΣΜΑ **ΚΩΔΙΚΟΣ**

Χρωμέ CR	MIKFLUCR

ΧΡΩΜΑΤΑ *

Μαύρο BK	MOKFLUBK

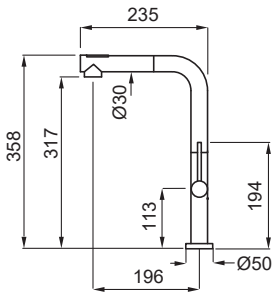



CR Χρωμέ

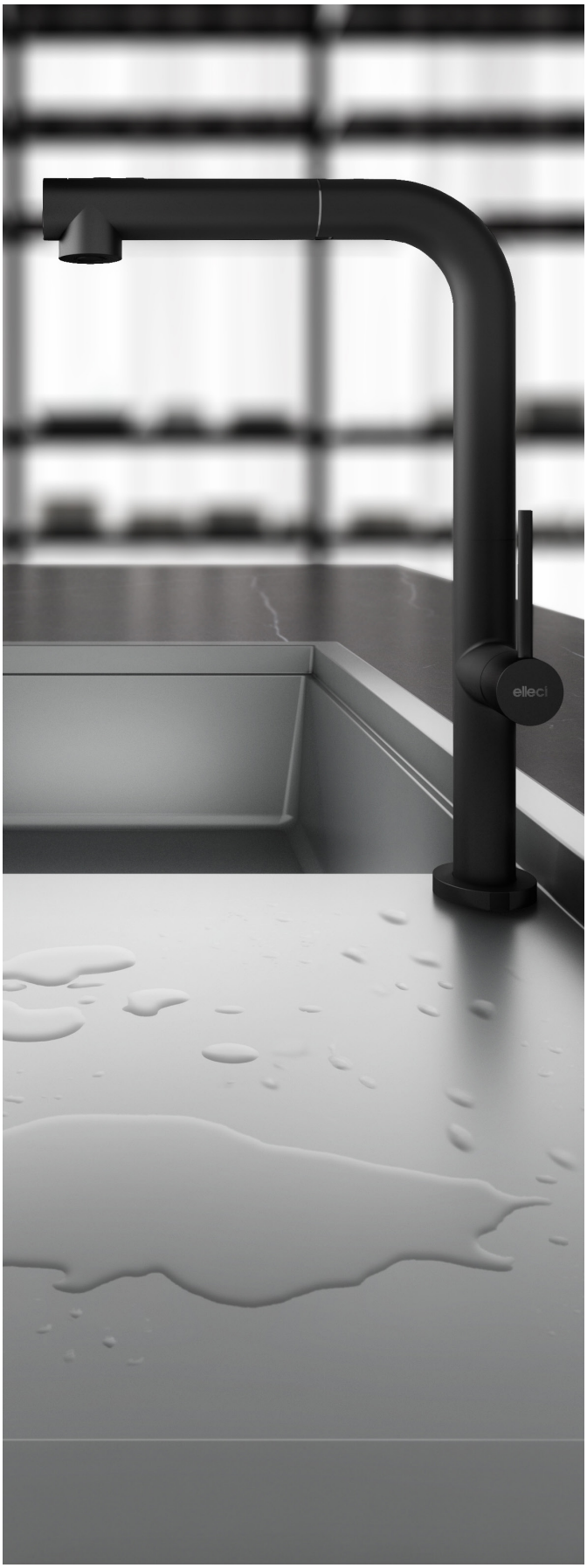

*Τα χρώματα ταιριάζουν με τα υλικά Keratek και Granitek.

TRAIL



Μπαταρία ενός μοχλού με περιστρεφόμενο ρουξούνι

ΧΑΡΑΚΤΗΡΙΣΤΙΚΑ

Βάση (mm)	**50**
Περιστρεφ. ρουξούνι	**360°**
Τύπος ρουξουνιού	**Ανοξείδωτο ατσάλι 3/8"**
Μήκος ρουξουνιού	**350 mm**
Φυσίγγιο (ø mm)	**35**
Οπή πάγκου (mm)	**35**

ΦΙΝΙΡΙΣΜΑ	ΚΩΔΙΚΟΣ
Χρωμέ CR	MIKTRACR

ΧΡΩΜΑΤΑ *

Titanium M73	MMKTRA73
Aluminium M79	MMKTRA79
Nero G40	MGKTRA40
Tortora G43	MGKTRA43
Bianco G68	MGKTRA68
Avena G51	MGKTRA51
Bianco Antico G62	MGKTRA62

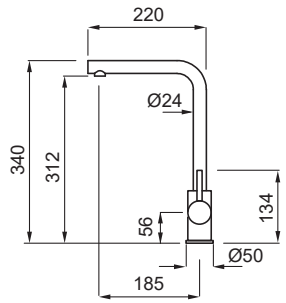



CR Χρωμέ

TRAIL PLUS



Μπαταρία ενός μοχλού με περιστρεφόμενο ρουξούνι και συρόμενο ψεκαστήρα

ΧΑΡΑΚΤΗΡΙΣΤΙΚΑ

Βάση (mm)	**50**
Περιστρεφ. ρουξούνι	**360°**
Τύπος ρουξουνιού	**Ανοξείδωτο ατσάλι 3/8"**
Μήκος ρουξουνιού	**400 mm**
Φυσίγγιο (ø mm)	**35**
Οπή πάγκου (mm)	**35**

ΦΙΝΙΡΙΣΜΑ	ΚΩΔΙΚΟΣ
Χρωμέ CR	MIKTRPCR

ΧΡΩΜΑΤΑ *

Titanium M73	MMKTRP73
Aluminium M79	MMKTRP79
Nero G40	MGKTRP40
Tortora G43	MGKTRP43
Bianco G68	MGKTRP68
Avena G51	MGKTRP51
Bianco Antico G62	MGKTRP62

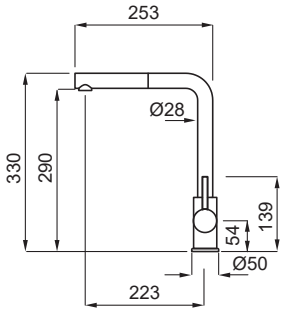



CR Χρωμέ

*Τα χρώματα ταιριάζουν με τα υλικά Keratek και Granitek.

TOURMALINE





Μπαταρία φίλτρου διπλού μοχλού με περιστρεφόμενο ρουξούνι

ΧΑΡΑΚΤΗΡΙΣΤΙΚΑ

Βάση (mm)	**50**
Περιστρεφ. ρουξούνι	**360°**
Τύπος ρουξουνιού	**Ανοξείδωτο ατσάλι 3/8"**
Μήκος ρουξουνιού	**400 mm**
Φυσίγγιο (ø mm)	**35**
Οπή πάγκου (mm)	**35**

ΦΙΝΙΡΙΣΜΑ **ΚΩΔΙΚΟΣ**

Ανοξείδωτο ατσάλι IN	MIKTOUIN

ΧΡΩΜΑΤΑ *

Nero G40	MGKTOU40
Bianco G68	MGKTOU68
Avena G51	MGKTOU51

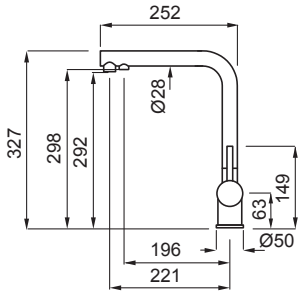

ΣΥΣΤΗΜΑ ΦΙΛΤΡΑΡΙΣΜΑΤΟΣ

Το σύστημα φιλτραρίσματος Elleci μετατρέπει τη μπαταρία της κουζίνας σας σε πηγή φρέσκου, καθαρού νερού. Μια μπαταρία με σύστημα φιλτραρίσματος μειώνει την περιεκτικότητα σε βαρέα μέταλλα, χλώριο και άλατα στο νερό της βρύσης και είναι πρακτική στη χρήση καθώς το φίλτρο συνδέεται απευθείας με το δίκτυο νερού. Με αυτό τον τρόπο, παρέχει φιλτραρισμένο νερό όποτε το χρειάζεστε.

Το ανταλλακτικό φίλτρο εξασφαλίζει χωρητικότητα 4.000 λίτρων (συνιστάται αντικατάσταση τουλάχιστον μία φορά το χρόνο):

• Διάρκεια έως 4.000 λίτρα / 6 μήνες

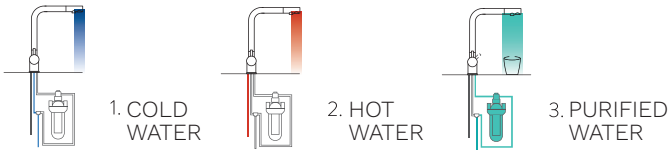

ΑΞΕΣΟΥΑΡ



Σετ φίλτρου
AFI01300



Ανταλλακτικό φίλτρο
RFP01300

ATHENA



Μπαταρία ενός μοχλού με περιστρεφόμενο ρουξούνι

ΧΑΡΑΚΤΗΡΙΣΤΙΚΑ

Βάση (mm)	**35**
Περιστρεφ. ρουξούνι	**360°**
Τύπος ρουξουνιού	**Ανοξείδωτο ατσάλι 3/8"**
Μήκος ρουξουνιού	**500 mm**
Φυσίγγιο (ø mm)	**25**
Οπή πάγκου (mm)	**48**

ΦΙΝΙΡΙΣΜΑ	ΚΩΔΙΚΟΣ
Χρωμέ CR	MIKATHCR

ΧΡΩΜΑΤΑ *

Aluminium M79	MMKATH79
Nero G40	MGKATH40
Tortora G43	MGKATH43
Bianco G68	MGKATH68

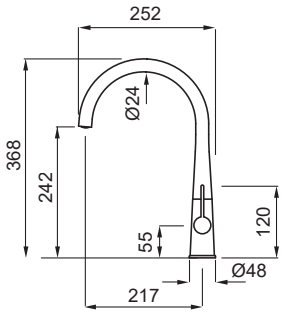



CR Χρωμέ

ATHENA PLUS

NEW



Μπαταρία ενός μοχλού με περιστρεφόμενο ρουξούνι και συρόμενο ψεκαστήρα

ΧΑΡΑΚΤΗΡΙΣΤΙΚΑ

Βάση (mm)	**48**
Περιστρεφ. ρουξούνι	**360°**
Τύπος ρουξουνιού	**Ανοξείδωτο ατσάλι 3/8"**
Μήκος ρουξουνιού	**500 mm**
Φυσίγγιο (ø mm)	**25**
Οπή πάγκου (mm)	**35**

ΦΙΝΙΡΙΣΜΑ	ΚΩΔΙΚΟΣ
Χρωμέ CR	MIKATPCR

ΧΡΩΜΑΤΑ *

Aluminium M79	MMKATP79
Nero G40	MGKATP40
Tortora G43	MGKATP43
Bianco G68	MGKATP68

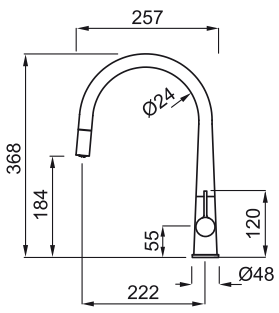



CR Χρωμέ

*Τα χρώματα ταιριάζουν με τα υλικά Keratek και Granitek.

ADIGE



Μπαταρία ενός μοχλού με περιστρεφόμενο ρουξούνι

ΧΑΡΑΚΤΗΡΙΣΤΙΚΑ

Βάση (mm)	**50**
Περιστρεφ. ρουξούνι	**360°**
Τύπος ρουξουνιού	**Ανοξείδωτο ατσάλι 3/8"**
Μήκος ρουξουνιού	**400 mm**
Φυσίγγιο (ø mm)	**35**
Οπή πάγκου (mm)	**35**

ΦΙΝΙΡΙΣΜΑ	**ΚΩΔΙΚΟΣ**
Ανοξείδωτο ατσάλι IN	MIKADIIN

ΧΡΩΜΑΤΑ *

Nero G40	MGKADI40
Bianco G68	MGKADI68

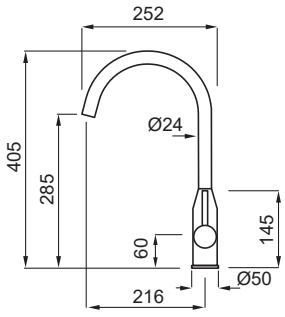

DORA PLUS



Μπαταρία ενός μοχλού με περιστρεφόμενο ρουξούνι και συρόμενο ψεκαστήρα

ΧΑΡΑΚΤΗΡΙΣΤΙΚΑ

Βάση (mm)	**50**
Περιστρεφ. ρουξούνι	**360°**
Τύπος ρουξουνιού	**Ανοξείδωτο ατσάλι 3/8"**
Μήκος ρουξουνιού	**400 mm**
Φυσίγγιο (ø mm)	**35**
Οπή πάγκου (mm)	**35**

ΦΙΝΙΡΙΣΜΑ	**ΚΩΔΙΚΟΣ**
Ανοξείδωτο ατσάλι IN	MIKDRPIN

ΧΡΩΜΑΤΑ *

Nero G40	MGKDRP40
Bianco G68	MGKDRP68

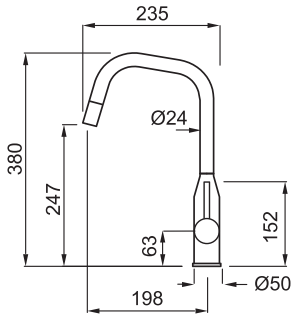

*Τα χρώματα ταιριάζουν με τα υλικά Keratek και Granitek.

CLUB NEW



Μπαταρία ενός μοχλού με περιστρεφόμενο ρουξούνι

ΧΑΡΑΚΤΗΡΙΣΤΙΚΑ	
Βάση (mm)	**47**
Περιστρεφ. ρουξούνι	**360°**
Τύπος ρουξουνιού	**Ανοξείδωτο ατσάλι 3/8"**
Μήκος ρουξουνιού	**390 mm**
Φυσίγγιο (ø mm)	**25**
Οπή πάγκου (mm)	**35**

ΦΙΝΙΡΙΣΜΑ	ΚΩΔΙΚΟΣ
Χρωμέ σατινέ CS	MIKCLUCS
Χρυσό GD	MOKCLUGD

ΧΡΩΜΑΤΑ *	ΚΩΔΙΚΟΣ
Μαύρο BK	MOKCLUBK

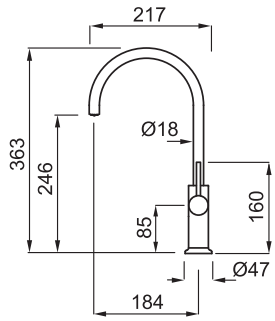



CS Χρωμέ σατινέ

CADDY



Μπαταρία ενός μοχλού με περιστρεφόμενο ρουξούνι

ΧΑΡΑΚΤΗΡΙΣΤΙΚΑ	
Βάση (mm)	**50**
Περιστρεφ. ρουξούνι	**360°**
Τύπος ρουξουνιού	**Ανοξείδωτο ατσάλι 3/8"**
Μήκος ρουξουνιού	**400 mm**
Φυσίγγιο (ø mm)	**35**
Οπή πάγκου (mm)	**35**

ΧΡΩΜΑΤΑ *	ΚΩΔΙΚΟΣ
Nero G40	MGKC0140
Tortora G43	MGKC0143
Bianco G68	MGKC0168
Avena G51	MGKC0151

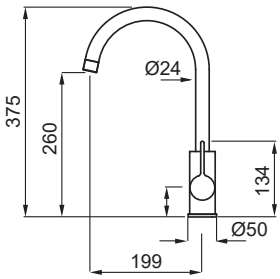

*Τα χρώματα ταιριάζουν με τα υλικά Keratek και Granitek.

SHELL



Μπαταρία ενός μοχλού με περιστρεφόμενο ρουξούνι

ΧΑΡΑΚΤΗΡΙΣΤΙΚΑ

Βάση (mm)	**50**
Περιστρεφ. ρουξούνι	**360°**
Τύπος ρουξουνιού	**Ανοξείδωτο ατσάλι 3/8"**
Μήκος ρουξουνιού	**400 mm**
Φυσίγγιο (ø mm)	**35**
Οπή πάγκου (mm)	**35**

ΧΡΩΜΑΤΑ *	**ΚΩΔΙΚΟΣ**
Nero G40	MGKS0140
Bianco G68	MGKS0168
Avena G51	MGKS0151

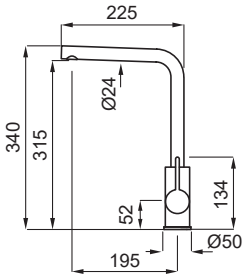



*Τα χρώματα ταιριάζουν με τα υλικά Keratek και Granitek.

ΜΠΑΤΑΡΙΕΣ ΚΟΥΖΙΝΑΣ

SHELL PLUS



Μπαταρία ενός μοχλού με περιστρεφόμενο ρουξούνι και συρόμενο ψεκαστήρα

ΧΑΡΑΚΤΗΡΙΣΤΙΚΑ

Βάση (mm)	**50**
Περιστρεφ. ρουξούνι	**360°**
Τύπος ρουξουνιού	**Ανοξείδωτο ατσάλι 3/8"**
Μήκος ρουξουνιού	**400 mm**
Φυσίγγιο (ø mm)	**35**
Οπή πάγκου (mm)	**35**

ΦΙΝΙΡΙΣΜΑ	**ΚΩΔΙΚΟΣ**
Χρωμέ CR	MIKC02CR

ΧΡΩΜΑΤΑ *

Nero G40	MGKC0240
Tortora G43	MGKC0243
Bianco G68	MGKC0268
Avena G51	MGKC0251

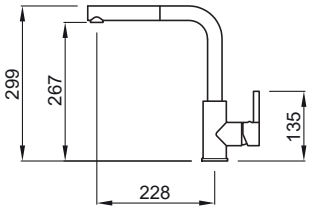

ALUNA PLUS NEW



Μπαταρία ενός μοχλού με περιστρεφόμενο ρουξούνι και συρόμενο ψεκαστήρα

ΧΑΡΑΚΤΗΡΙΣΤΙΚΑ

Βάση (mm)	**50**
Περιστρεφ. ρουξούνι	**360°**
Τύπος ρουξουνιού	**Ανοξείδωτο ατσάλι 3/8"**
Μήκος ρουξουνιού	**400 mm**
Φυσίγγιο (ø mm)	**35**
Οπή πάγκου (mm)	**35**

ΦΙΝΙΡΙΣΜΑ	**ΚΩΔΙΚΟΣ**
Χρωμέ CS	MIKA02CR
Ανοξείδωτο ατσάλι IN	MIKA02IN

ΧΡΩΜΑΤΑ *

Nero G40	MGKA0240

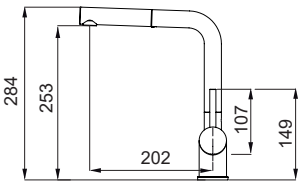



CR Χρωμέ

*Τα χρώματα ταιριάζουν με τα υλικά Keratek και Granitek.

DRIVE NEW



Μπαταρία ενός μοχλού με περιστρεφόμενο ρουξούνι

ΧΑΡΑΚΤΗΡΙΣΤΙΚΑ

Βάση (mm)	**50**
Περιστρεφ. ρουξούνι	**360°**
Τύπος ρουξουνιού	**Ανοξείδωτο ατσάλι 3/8"**
Μήκος ρουξουνιού	**400 mm**
Φυσίγγιο (ø mm)	**25**
Οπή πάγκου (mm)	**35**

ΦΙΝΙΡΙΣΜΑ	**ΚΩΔΙΚΟΣ**
Ανοξείδωτο ατσάλι IN	MIKD01IN

ΧΡΩΜΑΤΑ *

Nero G40	MGKD0140

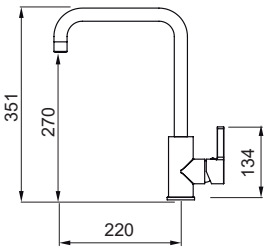

IXORA



Μπαταρία ενός μοχλού με περιστρεφόμενο ρουξούνι

ΧΑΡΑΚΤΗΡΙΣΤΙΚΑ

Βάση (mm)	**45**
Περιστρεφ. ρουξούνι	**360°**
Τύπος ρουξουνιού	**Ανοξείδωτο ατσάλι 3/8"**
Μήκος ρουξουνιού	**400 mm**
Φυσίγγιο (ø mm)	**25**
Οπή πάγκου (mm)	**35**

ΦΙΝΙΡΙΣΜΑ	**ΚΩΔΙΚΟΣ**
Ανοξείδωτο ατσάλι IN	MIKX01IN

ΧΡΩΜΑΤΑ *

Nero G40	MGKX0140

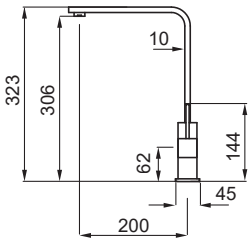

*Τα χρώματα ταιριάζουν με τα υλικά Keratek και Granitek.

elleci | BEAUTY



Μια σειρά προϊόντων με συγκεκριμένα χαρακτηριστικά, σχεδιασμένη για να διευκολύνει τον καθημερινό καθαρισμό και την περιποίηση της επιφάνειας ώστε να διατηρήσει την ομορφιά των προϊόντων Elleci με την πάροδο του χρόνου.

elleci | BEAUTY

ΒΡΕΙΤΕ ΠΕΡΙΣΣΟΤΕΡΑ



DLL01602

0.2 LT/KG NEW

ΚΑΘΗΜΕΡΙΝΗΣ ΧΡΗΣΗΣ – ΑΠΟΛΥΠΑΝΤΙΚΟ
Καθαριστικό με σπρέι απολίπανσης, αφαιρεί ίχνη βρωμιάς, μικροβίων και βακτηρίων χωρίς να καταστρέφει τις επιφάνειες. Αυτό το προϊόν ενδείκνυται για τακτικό καθαρισμό.



DLA01603

0.2 LT/KG NEW

ΚΑΘΗΜΕΡΙΝΗΣ ΧΡΗΣΗΣ – ΑΦΑΛΑΤΩΤΗΣ
Καθαριστικό ψεκασμού αφαλάτωσης, διαλύει τη συσσώρευση αλάτων ενώ προστατεύει τις επιφάνειες. Ενδείκνυται για τακτικό καθαρισμό σύνθετων νεροχυτών Elleci.



DLA01602

0.25 LT/KG

ΚΑΘΗΜΕΡΙΝΗΣ ΧΡΗΣΗΣ
Ειδικό καθαριστικό με σπρέι για έγχρωμες και εμαγιέ επιφάνειες. Ενδείκνυται για καθημερινό καθαρισμό χρωματιστών μπαταριών και συσκευών Elleci.



DLC01603

0.2 LT/KG NEW

ΒΑΘΥΣ ΚΑΘΑΡΙΣΜΟΣ
Απορρυπαντικό κρέμα με δράση κατά της αφαίρεσης λεκέδων, αφαιρεί επίμονους λεκέδες σε όλους τους σύνθετους νεροχύτες Elleci σε όλα τα χρώματα.



DLP01601

0.1 LT/KG NEW

ΠΡΟΣΤΑΤΕΥΤΙΚΟ ΟΜΟΡΦΙΑΣ
Προστατευτικό καθαριστικό σπρέι, προστατεύει από τη βρωμιά και τα υπολείμματα αλάτων και διατηρεί την ομορφιά του προϊόντος με την πάροδο του χρόνου αναζωογονώντας τα χρώματα και αυξάνοντας τις υδατοαπωθητικές ιδιότητες.



ΠΡΟΩΘΗΤΙΚΟ ΣΤΑΝΤ ΓΙΑ ΠΡΟΪΟΝΤΑ ΚΑΘΑΡΙΣΜΟΥ
Ένα βολικό κουτί από χαρτόνι, διαθέσιμο κατόπιν αιτήματος.



DKP01000

ΣΕΤ ΣΦΟΥΓΓΑΡΙΩΝ
Κιτ που αποτελείται από τρία σφουγγάρια ανθεκτικά στις γρατσουνιές με διπλή στρώση για την αφαίρεση ακόμη και της πιο επίμονης βρωμιάς. Το λευκό μέρος δρα χωρίς να χαράζει λεπτές επιφάνειες, ενώ το μπλε είναι πιο απαλό και έχει απορροφητική δύναμη.



DKP01001

ΠΑΝΑΚΙ ΜΙΚΡΟΪΝΩΝ
Σετ αποτελούμενο από δύο πανιά μικροϊνών με ειδικό μοτίβο υψηλής απορροφητικότητας σχεδιασμένο να αφήνει τον νεροχύτη στεγνό και να αφαιρεί τυχόν υπολείμματα.

ΦΡΟΝΤΙΔΑ ΚΑΙ ΣΥΝΤΗΡΗΣΗ



Είναι εξαιρετικά απλό να διατηρήσετε την ομορφιά και τη λειτουργικότητα του προϊόντος Elleci με την πάροδο του χρόνου.
Το μόνο που χρειάζεται να κάνετε είναι να καθαρίζετε και να στεγνώνετε καθημερινά το προϊόν χρησιμοποιώντας ουδέτερα απορρυπαντικά ή τα συγκεκριμένα προϊόντα της σειράς **Elleci Beauty**, χωρίς να αφήνετε τα ιζήματα και τα υπολείμματα να δράσουν στις επιφάνειες για μεγάλα χρονικά διαστήματα.

ΕΠΙΠΛΕΟΝ ΠΡΟΕΙΔΟΠΟΙΗΣΕΙΣ ΚΑΙ ΣΥΜΒΟΥΛΕΣ

Αφαιρέστε τυχόν λεκέδες χρησιμοποιώντας ένα μαλακό σφουγγάρι και ένα ουδέτερο απορρυπαντικό πιάτων ή ένα συγκεκριμένο προϊόν από τη σειρά **Elleci Beauty**.

Ξεπλύνετε καλά τις επιφάνειες χρησιμοποιώντας χλιαρό νερό.

Στεγνώστε την επιφάνεια προσεκτικά χρησιμοποιώντας ένα μαλακό ύφασμα ή πανάκι μικροϊνών για να αποτρέψετε το σχηματισμό εναποθέσεων αλάτων.

Για να αποτρέψετε το σχηματισμό λεκέδων από άλατα ασβεστίου στην επιφάνεια, σας συνιστούμε να κάνετε πιο ενδελεχή καθαρισμό μία ή δύο φορές την εβδομάδα χρησιμοποιώντας ένα καθαριστικό αφαλάτωσης όπως το σπρέι αφαλάτωσης της σειράς **Elleci Beauty**.

ΝΕΡΟΧΥΤΕΣ



Βάση



Βάση
ΑΝ ΕΙΝΑΙ ΤΟ ΠΡΩΤΟ ΕΡΜΑΡΙΟ
ΤΗΣ ΚΟΥΖΙΝΑΣ ΑΠΟ ΑΡΙΣΤΕΡΑ



Βάση
ΑΝ ΕΙΝΑΙ ΤΟ ΠΡΩΤΟ ΕΡΜΑΡΙΟ
ΤΗΣ ΚΟΥΖΙΝΑΣ ΑΠΟ ΔΕΞΙΑ



Ένθετος



Υποκαθήμενος



Ένθετος filotop



Ένθετος flat



Επικαθήμενος



Βάθος λεκάνης 1



Βάθος λεκάνης 2



Λεκάνη XL

ΜΠΑΤΑΡΙΕΣ ΚΟΥΖΙΝΑΣ



Οικολογική



Ανοξείδωτο ατσάλι AISI 304



Εναλλαγή τζετ



Ψεκαστήρας



Ανακλινόμενη



Λειτουργία μοχλού 90°



Περιστρεφόμενη 360°



Πλούσια χρώματα

Every day choices make your life.

KARAG
bathroom experience...

Headquarters
3° χλμ. ΕΟ Σερρών Θεσσαλονίκης
62100 Σέρρες
τηλ. +30 23210 54113

Thessaloniki point
12° χλμ. ΕΟ Θεσσαλονίκης Αθηνών
57400 Θεσσαλονίκη
τηλ. +30 2310 795810

info@karag.gr
www.karag.gr

www.elleci.com