KARAG

ETERNITY



FOREVER DURABLE MADE FROM STAINLESS STEEL 316

S2058 **INOX 316** **229,00 €**

5206836695730



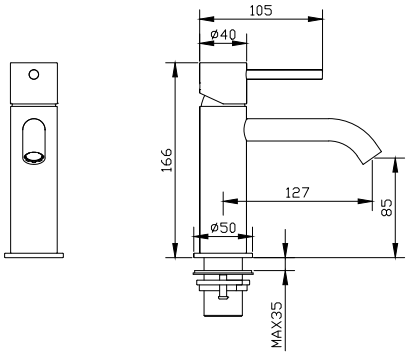

Miscelatore lavabo
Cartuccia ceramica
Flessibili collegamento 60cm

Mitigeur lavabo
Cartouche céramique
Flexible de raccordement 60cm

Mixer tap for wash basin
Ceramic cartridge
Flexible connectors 60cm

Μπαταρία νιπτήρος
Μηχανισμός κεραμικών δίσκων
Σπιράλ σύνδεσης 60cm

S2058-1 **INOX 316** **279,00 €**

5206836695747



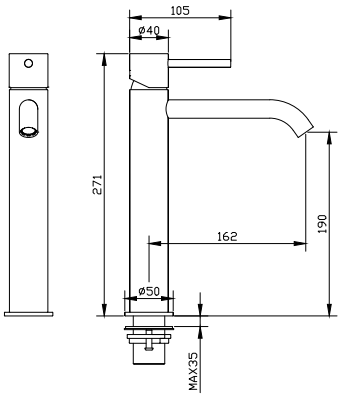

Miscelatore lavabo alto
Cartuccia ceramica
Flessibili collegamento 60cm

Mitigeur lavabo haut
Cartouche céramique
Flexible de raccordement 60cm

Mixer tap high for wash basin
Ceramic cartridge
Flexible connectors 60cm

Μπαταρία νιπτήρος ψηλή
Μηχανισμός κεραμικών δίσκων
Σπιράλ σύνδεσης 60cm

S1058 **INOX 316** **229,00 €**

5206836695723



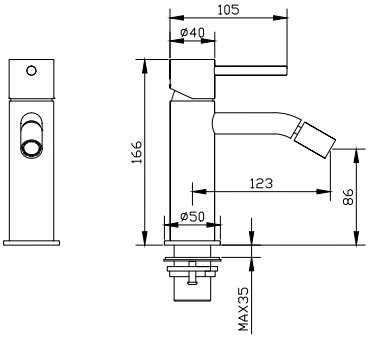

Miscelatore bidet
Cartuccia ceramica
Flessibili collegamento 60cm

Mitigeur bidet
Cartouche céramique
Flexible de raccordement 60cm

Mixer tap for bidet
Ceramic cartridge
Flexible connectors 60cm

Μπαταρία μπιντέ
Μηχανισμός κεραμικών δίσκων
Σπιράλ σύνδεσης 60cm

S4058 **INOX 316** **289,00 €**

5206836695754





In una scatola da incasso con livella a bolla d'aria
Dans un coffret encastrable avec niveau à bulle
In a flush-mount box with a spirit level
Σε κουτί εντοιχισμού με αλφάδι

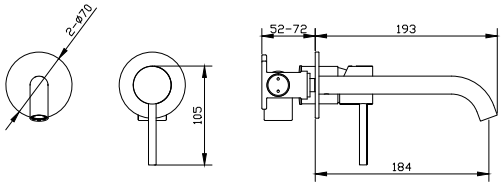

Miscelatore lavabo da incasso
Cartuccia ceramica

Mitigeur lavabo mural
Cartouche céramique

Wall mixer tap for wash basin
Ceramic cartridge

Μπαταρία νιπτήρος εντοιχισμού
Μηχανισμός κεραμικών δίσκων

H7022 **INOX 316** **449,00 €**

5206836739014

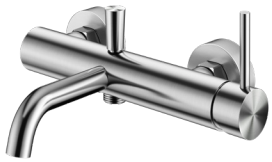



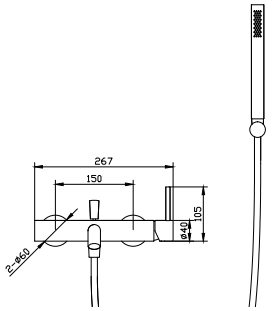

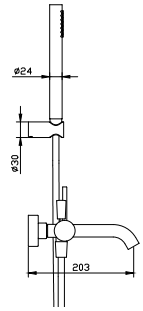

Miscelatore vasca
Cartuccia ceramica
Doccetta INOX 316
Supporto INOX 316
Flessibile PVC 150cm

Mitigeur baignoire
Cartouche céramique
Douchette à main INOX 316
Support INOX 316
Flexible PVC 150cm

Mixer tap for bathtub
Ceramic cartridge
Hand shower INOX 316
Support INOX 316
Flexible PVC 150cm

Μπαταρία λουτρού
Μηχανισμός κεραμικών δίσκων
Τηλέφωνο χειρός INOX 316
Βάση στήριξης INOX 316
Σπιράλ PVC 150cm

H8008-1 **INOX 316** **359,00 €**

5206836695716





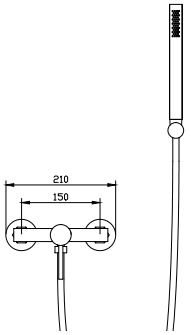

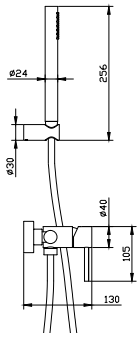

Miscelatore doccia
Cartuccia ceramica
Doccetta INOX 316
Supporto INOX 316
Flessibile PVC 150cm

Mitigeur douche
Cartouche céramique
Douchette à main INOX 316
Support INOX 316
Flexible PVC 150cm

Mixer tap for shower
Ceramic cartridge
Hand shower INOX 316
Support INOX 316
Flexible PVC 150cm

Μπαταρία ντους
Μηχανισμός κεραμικών δίσκων
Τηλέφωνο χειρός INOX 316
Βάση στήριξης INOX 316
Σπιράλ PVC 150cm

S12058 **INOX 316** **389,00 €**

5206836738994

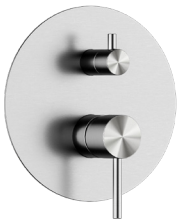



In una scatola da incasso con livella a bolla d'aria
Dans un coffret encastrable avec niveau à bulle
In a flush-mount box with a spirit level
Σε κουτί εντοιχισμού με αλφάδι

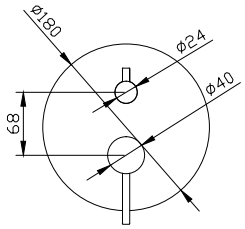

Miscelatore incasso doccia
Cartuccia ceramica
Miscelatore a 4 vie

Mitigeur de douche encastré
Ceramic cartridge
Mitigeur de douche 4 voies

Built-in mixer tap for shower
Cartouche céramique
Shower mixer 4 way

Μίκτης εντιχοισμού
Μηχανισμός κεραμικών δίσκων
Μίκτης ντους 4 δρόμων

S11058 **INOX 316** **189,00 €**

5206836703480





In una scatola da incasso con livella a bolla d'aria
Dans un coffret encastrable avec niveau à bulle
In a flush-mount box with a spirit level
Σε κουτί εντοιχισμού με αλφάδι

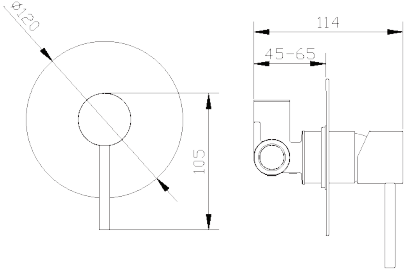

Miscelatore incasso doccia
Cartuccia ceramica
Miscelatore a 3 vie

Mitigeur de douche encastré
Ceramic cartridge
Mitigeur de douche 3 voies

Built-in mixer tap for shower
Cartouche céramique
Shower mixer 3 way

Μίκτης εντιχοισμού
Μηχανισμός κεραμικών δίσκων
Μίκτης ντους 3 δρόμων



Scheda tecnica
Dessin technique
Technical drawing
Τεχνικό σχέδιο

H12022 599,00 €

5206836695709

INOX 316

Set miscelatore da incasso
Braccio doccia a muro INOX 400mm
Soffione doccia INOX Ø255mm
Miscelatore da incasso doccia
Doccetta INOX
Flessibile PVC 150cm
Presa acqua INOX

Ensemble de douche à encastrer
Bras de douche mural INOX 400mm
Pomme de tête ronde INOX Ø255mm
Mitigeur de douche encastré
Douchette à main INOX
Flexible PVC 150cm
Coude de sortie INOX

Wall set mixer tap
Wall spout INOX 400mm
Circular shower INOX Ø255mm
Built-in mixer tap for bathtub
Hand shower INOX
Flexible PVC 150cm
Outlet bend INOX

Σετ μπαταρίας εντοιχισμού
Επιτοίχιο μπράτσο INOX 400mm
Κεφαλή ντους INOX Ø255mm
Μίκτης εντοιχισμού
Τηλέφωνο χειρός INOX
Σπιράλ PVC 150cm
Παροχή ντους & βάση στήριξης INOX

S16058 **INOX 316** **719,00 €**

5206836739007



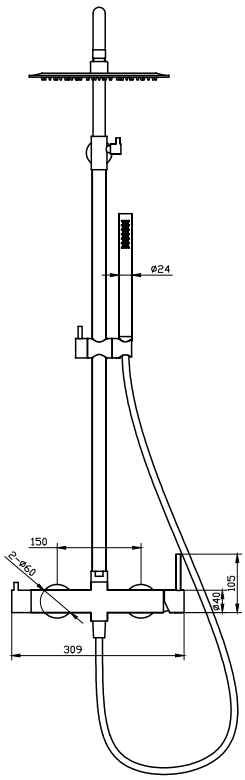

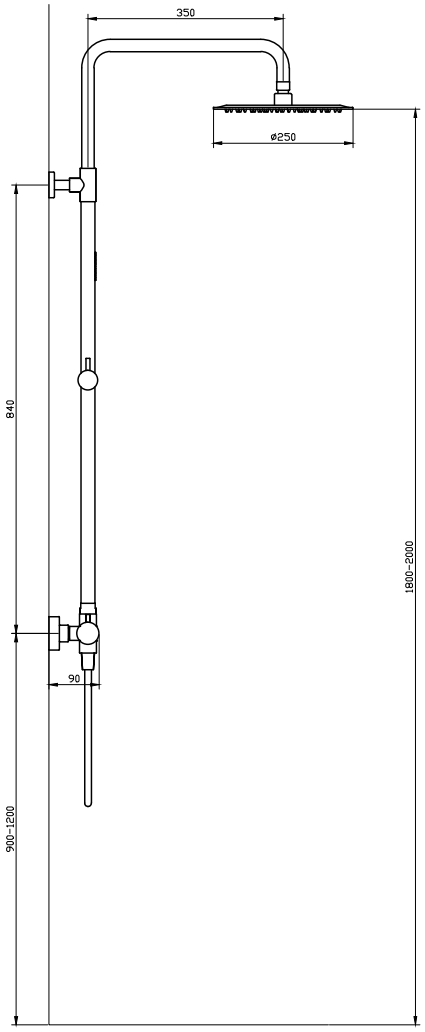

Miscelatore doccia fissa
Colonna telescopica INOX 316
Soffione doccia INOX 316 Ø250
Doccetta INOX 316
Flessibile PVC 150cm
Supporto INOX 316

Mitigeur de douche fixe
Colonne télescopique INOX 316
Douche de tête INOX 316 Ø250
Douchette à main INOX 316
Flexible PVC 150cm
Support INOX 316

Fixed mixer tap bathtub
Telescopic column INOX 316
Shower head INOX 316 Ø250
Hand shower INOX 316
Flexible PVC 150cm
Support INOX 316

Μπαταρία σταθερού ντους
Τηλεσκοπική κολόνα INOX 316
Κεφαλή ντους INOX 316 Ø250
Τηλέφωνο χειρός INOX 316
Σπιράλ PVC 150cm
Βάση στήριξης INOX 316

AD08 **INOX 316** **179,00 €**

5206836738970



Colonna doccia
Colonne de douche
Shower column
Κολόνα ντους

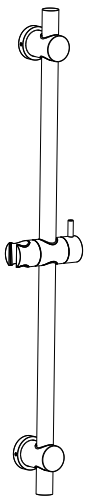

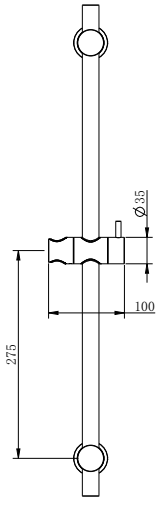

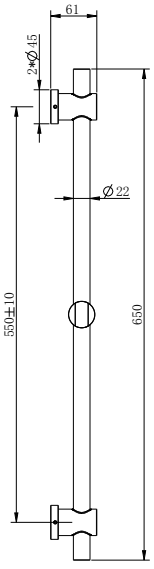

H29034 **INOX 316** **999,00 €**

5206836703640



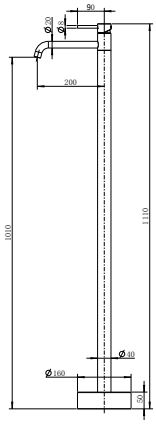

Miscelatore da terra • Mitigeur sur pied pour lavabo • Floor mixer tap • Επιδαπέδια μπαταρία νιπτήρος
Cartuccia ceramica • Cartouche céramique • Ceramic cartridge • Μηχανισμός κεραμικών δίσκων

H9022 **INOX 316** **1.299,00 €**

5206836703695



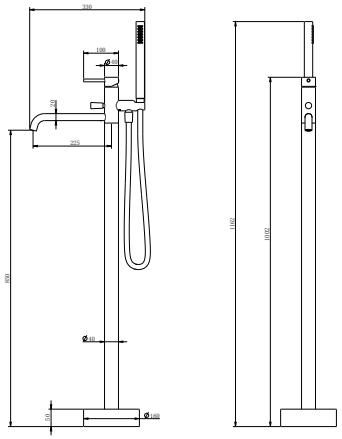

Miscelatore da terra • Mitigeur sur pied pour baignoire • Floor mixer tap • Επιδαπέδια μπαταρία λουτρού
Cartuccia ceramica • Cartouche céramique • Ceramic cartridge • Μηχανισμός κεραμικών δίσκων
Doccetta INOX 316 • Douchette à main INOX 316 • Hand shower INOX 316 • Τηλέφωνο χειρός INOX 316
Flessibile PVC 150cm • Flexible PVC 150cm • Σπιράλ PVC 150cm

S3058 **INOX 316** **289,00 €**

5206836703466



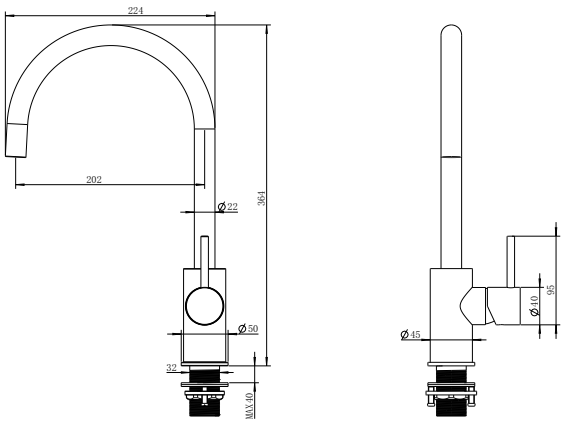

Rubinetto da cucina
Cartuccia ceramica
Flessibili collegamento INOX 60cm

Kitchen faucet
Ceramic cartridge
Flexible connectors INOX 60cm

Robinet de cuisine
Cartouche céramique
Flexible de raccordement S/S 60cm

Μπαταρία κουζίνας
Μηχανισμός κεραμικών δίσκων
Σπιράλ σύνδεσης INOX 60cm

AF05 **INOX 316** **69,90 €**

5206836703602



Braccio doccia tondo
Bras mural tubulaire • Tubular arm • Βραχίονας εντοιχισμού

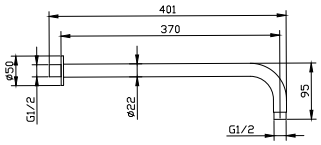

AF11 **INOX 316** **69,90 €**

5206836703619



Braccio doccia tondo
Bras mural tubulaire • Tubular arm • Βραχίονας εντοιχισμού

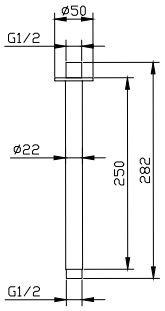

A1412 **INOX 316** **189,90 €**

5206836703527



Soffione doccia • Douche de tête • Shower head • Κεφαλή ντους
30cm

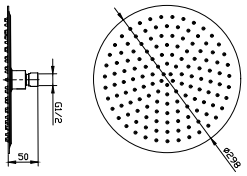

AC09 **INOX 316** **69,90 €**

5206836703596



Presa acqua e supporto • Coude de sortie murale de douche avec support
Shower outlet & support • Παροχή ντους & βάση στήριξης

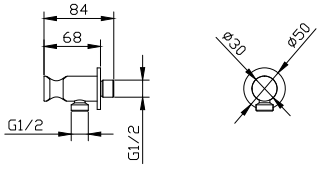

36A81 **INOX 316** **69,90 €**

5206836740959



Presa acqua • Coude de sortie murale de douche
Shower outlet • Παροχή ντους

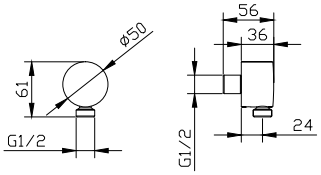

A82 **INOX 316** **59,90 €**

5206836703541

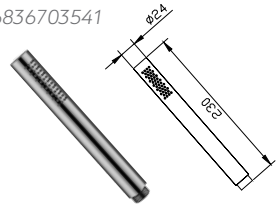

Doccia getti anticalcare
Douchette à main • Hand shower • Τηλέφωνο χειρός

A35 **PVC & INOX 316** **34,90 €**

5206836703589



Flessibile • Flexible • Σπιράλ
150cm

AF01 **INOX 316** **89,90 €**

5206836703626



Getto vasca da incasso
Bec mural • Built-in spout • Στόμιο εντοιχισμού

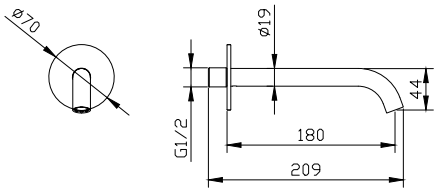



S19058 **INOX 316** **279,00 €**

5206836739021



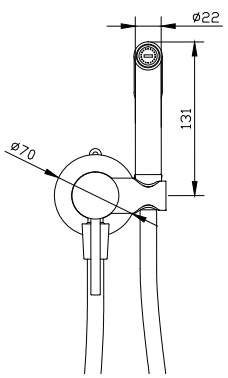

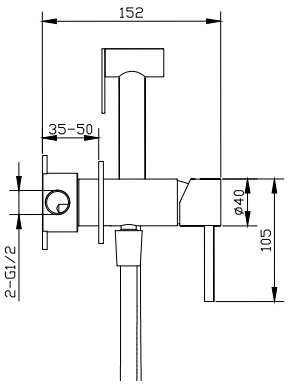

Miscelatore bidet
Cartuccia ceramica
Flessibile PVC 150cm

Mitigeur bidet
Cartouche céramique
Flexible PVC 150cm

Mixer tap for wash bidet
Ceramic cartridge
Flexible PVC 150cm

Μπαταρία μπιντέ
Μηχανισμός κεραμικών δίσκων
Σπιράλ PVC 150cm

LF 9316 **INOX 316** **129,90 €**

5206836703459

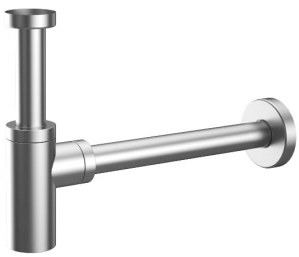

Sifone a bottiglia
Siphon
Basin siphon
Σιφόνι νιπτήρος

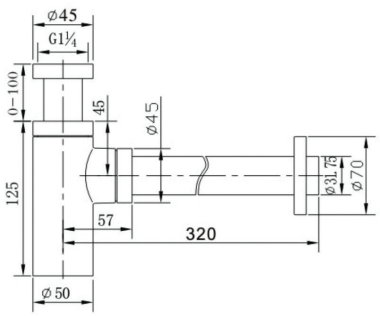

KARAG Italia srl. Via della Scienza 8, 41051 Castelnuovo Rangone (MO), Italy **tel.** +39 0595 332125 **email.** info@karag.it